türkiye mühendislik haberleri

8-269 tem.-ağust. 1977 ● TMMOB İnşaat Mühendisleri Odası

İMO YÖNETMELİĞİ

Madde 29

6235 - 7303 sayılı Yasalar gereğince Oda'ya ydolmak zorunda olan Mühendisler Oda kayıt- ı dışında işyerlerinin bulunduğu bölgedeki a Şubesine kaydolurlar.

Her üye şube bölgesini terk halinde kaydı- ı silinmesi ve naklettiği bölge şubesine kay- labilmesi için, ayrılış tarihinden itibaren bir içerisinde ilgili şubelere müracaat etmek zo- ndadır. Şube bölgesi içindeki adres değişik- leri de bir ay içinde şubeye bildirilir. Tüm yıt ve şubelerarası nakil işlemleri Oda Mer- zi tarafından tamamlanır.

Bir üyenin Şube Genel Kurullarında oy kul- nabilmesi için o şubeye en az bir ay önceden ydını yaptırmış veya kaydını aktarmış olması reklidir. Değişikliği Şubelere bildirilmeyen reslere yapılan tebligat o üyeye yapılmış sa- ır.

İMO YÖNETMELİĞİ

Madde 34

Madde 29'daki esaslara göre, kayıtlarını ve işyerine göre nakillerini en az 30 gün önce bütün gerekleriyle yaptırmış olanlar ancak kayıtlı oldukları Şubede oy kullanabilirler. 30 gün önceden kaydını veya naklini yaptırmıyanlar Genel Kurullara katılamaz ve oy kullanamazlar, Organlara seçilemezler.

Genel Kurula katılacak üyelerin listesi, Genel Kurul toplantı tarihinden 20 gün önce Şube merkezinde asılır ve Oda yayın organları ile listelerin asıldığı duyurulur. Listelerin askıda kalma süresi 10 gündür. İtirazlar bu süre içerisinde yazılı olarak ve doğrulayan belgelerle Şube Yönetim Kurulu'na yapılır.

İtirazlar, listelerin askı süresi bitimini izleyen beş (5) gün içerisinde, Şube Yönetim Kurulunca incelenerek karara bağlanır. Karar gereğince gerekirse listelerde değişiklik yapılır. Bu suretle saptanan listeler kesinleşir.

Kesinleşen bu listeler Genel kurul toplantı tarihinden iki gün önce Şube Merkezinde ve toplantı gününde toplantının yapıldığı salonun uygun bir yerine asılır. Genel Kurula katılan üyeler Oda kimlik kartını göstermek ve listede isimleri karşısındaki yeri imzalamak suretiyle oy kullanırlar.

adana, samsun, diyarbakır şube üyeleri saptandı

Sahibi :
İnşaat Mühendisleri Odası
Adına Hasan TAŞAN

O

Sorumlu Yazı İşleri Yönetmeni :
Erdinç KÖKSAL

O

Yayın Kurulu :
Hasan AKYAR - Halil BESEN - Nurettin KARACADAĞ - Müslüm SOLGUN
Hilmi YÜNCÜ

O

Teknik Yönetmen :
Ahmet SAT

O

Yayın Koşulları :

Derginin her standart sayfası, telif yazılar için 100.— TL. çeviri yazılar için 75.— TL. özgün şekil ve resimler için 30.— TL. dır. Özgün karikatürlere 100.— TL. ye kadar ödeme yapılır. ★ Gönderilecek yazıların daktilo ile ve çift aralıklı yazılması ve iki nüsha olarak gönderilmesi, çizimlerin aydınger kâğıdına çini mürekkebi ile çizilmesi 1/2 oranında küçüldüğünde okunabilecek ebadda olması gerekmektedir. ★ Yayım Komitesi gönderilen yazılar üzerinde gerekli düzeltmeyi yapmağa yetkilidir. ★ Basılan çeviri yazılardan dolayı hertürlü sorumluluk çevirene aittir ★ Yayımlanan yazılardaki fikir ve teknik sorumluluk yazarlarına ait olup İnşaat Mühendisleri Odasını ve dergiyi bağlamaz ★ İlanlardan sorumluluk kabul olunmaz ★ Dergiye gönderilen çeviri ve fotoğrafların kaynaklarının gösterilmesi gerekir. ★ Dergiye gönderilen yazılar basılsın veya basılmasın iade edilmez.

Abone Koşulları :

Sayısı, 20.— TL. Yıllığı. 200.— TL. Dış ülkeler için iki katıdır. Öğrenciler için % 60 indirim yapılır. TMH Dergisi, İnşaat Mühendisleri Odası üyelerine bedelsiz gönderilir.

Yönetim Yeri :
Selânik Cad. 19/1, Yenişehir - Ankara
Tel : 25 36 00 - 17 85 99

Dizilip Basıldığı Yer :
DOĞUŞ Ltd. Şti. Matbaası - Ankara

İLÂN FİYATLARI :

Arka kapak .... 5.000,— TL
Ön kapak içi .... 4.000,— TL.
Arka kapak içi .... 3.000,— TL.
İç tam sayfa .... 2.500,— TL.

türkiye mühendislik haberleri

İNŞAAT MÜHENDİSLERİ ODASI
AYLIK YAYIN ORGANI

İÇİNDEKİLER

başyazı	4
dünyada açlık ve çokuluslu şirketler	8
üyelerimizin dikkatine!	10
adana şubesine bağlı üyelerimiz	11
samsun şubesine bağlı üyelerimiz	20
diyarbakır şubesine bağlı üyelerimiz	27
odamızdan	31
duyurular	37
elaltı bilgileri	I

YIL : 23 ■ CİLT : 23 ■ SAYI : 268 - 269

faşist saldırının ikili karakteri

İyice bilinki şunu ;

Bir değil binlerce ölüm gerekirse bile hiç mi hiç değiştirmiyeceğim yolumu. Devletteki haksızlıkları ve yolsuzlukları, eğrilikleri önlemek isteyen bir kimse canını kurtaramıyacaktır. İnsanları öldürmekle sürdürdüğümüz kötü yaşamın kınanmasına engel olacağınızı sanıyorsanız yanılıyorsunuz.

SOKRAT

başyazı

HASAN TAŞAN

II. M.C. güven oyu aldı. Ülkemiz yeni bir dönemin eşiğindedir. 1. M.C. hükümeti ile gelişmesi hızlanan faşist hareket 5 Haziran seçimleri ile önemli bir kitle tabanı yarattığını ortaya koymuştur. II. M.C. nin yapısı I. M.C.'den farklıdır. En önemli fark II. M.C.'de faşist hareketin daha etkin temsil edilmesidir. Bu nedenle II. M.C. ile birlikte gelişecek olan devlet aygıtının faşistleştirilmesi olayı faşist hareketin daha da saldırgan olmasını beraberinde getirecektir.

Bu dönemde faşist saldırı iki yönden gelişmektedir. Bir yandan kitle hareketlerini dağıtmak, yıldırmak, kitlelere korku salmak için baskı ve terör uygularken diğer yandan da siyasi olgunluğa erişmiş bilinçsiz kitleleri kazanmak için sosyal ve ulusal demagoji yapmaktadır. O halde Faşist saldırının bu ikili yanını açmakta yarar var.

Ülkemizdeki faşist hareket bir yandan legal örgütler oluştururken diğer yandan da CİA, Kontr-Gerilla gibi uluslararası cinayet şebekeleri ile içi-

çe örgütlenmektedir. Hükümete ortak olmanın getirdiği avantajlarla devlet aygıtının faşistleştirilmesi sağlanmaktadır. Dünyada olduğu gibi ülkemizde de burjuva hükümetler--faşist diktatörlük kurulmadan önce - belli bir takım ön aşamalardan geçiyorlar. Faşizmin yönetimi ele geçirmesini doğrudan doğruya mümkün kılan birtakım gerici tedbirler almaya çalışıyorlar. Belirtmek gerekir ki faşizmi öteki baskı rejimlerinden ayıran en önemli yan işçi sınıfı ve öteki demokratik güçlerin bütün örgütlerini ve örgütlenme koşullarını ortadan kaldırması, toplumsal muhalefeti dağıtmasıdır. Faşizmi öteki baskı rejimleriyle karıştırmak ve burjuvazinin koyduğu gerici tedbirlere ve bu ön aşamalarda faşizmin gelişmesine karşı koymamak faşizmin gelişmesine göz yummak demektir.

CİNAYET ŞEBEKESİ NASIL OLUŞUR?

Faşizm gözü kanlı cinayet şebekeleri oluştururken akla ve mantığa hitap etmekten ziyade iman ve inanç duygularını harekete geçirmeyi tercih eder. Bu konuda Hitler bakın ne diyor "Bütün tarih boyunca en şiddetli devrimleri harekete geçiren güç, kitleleri kendine bağlayan bir bilimsel düşüncenin yayılmasından çok, kışkırtıcı bir fanatizmde ve kitleleri çılgına çeviren gerçek bir histeride saklıdır." (1) "Akıl ve mantık, size bana yönelmemenizi salık verebilirdi. Sizi bana getiren sadece imanınız oldu" (2). Bu konuda yerli faşistlerimizde aynı şeyleri söylemektedirler "Tarihin hangi büyük olayı akıl işidir. Türk veya değil tarihte büyük rol oynamış hangi kahramanın atılımlarında aklın nebzesi vardır" (3). "Bizim hareketimizin temelinde **ilmin, aklın, mantığın** işgal ettiği yer inancımızın işgal ettiği yerin milyarda biri kadar bile değildir." (4).

Böylece akıl ve mantıktan arındırılan hareketlerini bir liderin dehasına (!) teslim edince ortaya fanatik bir cinayet ve işkence şebekesi çıkmaktadır. Kendi örgütlerinin yapısını şöyle anlatmaktadırlar: "Teşkilatta demokrasi yok. Merkezi otorite ve o merkezi otoriteye mutlak itaat vardır. Lider ne diyorsa, ne istiyorsa o olur. Lider ne yapıyorsa doğru olan odur. Her teşkilat mensubu, lider ve ideolojisine ters düşmemelidir. Zaferinde, disiplininde ilk şartı merkezi otoriteye **münakaşasız teslimiyet** ve **muhakemesiz bağlılıktır."** (5) Böyle bir örgütlenme ile faşist hareket fanatik bir saldırganlık, eleştirisiz kör bir boyun eğiş düşüncesini gençliğin ve lünpenlerin bir kesimine mal eder. Böylece verilen emirleri hiç tartışmasız yerine getiren cinayet şebekesi yaratılır. Emirleri yerine getirmiyenler için önerilen tedbirde son derece insanidir (!) "Emanet olan davayı kucakladım. Hiç arkaya bakmadan tereddütsüz hiç bir şeye aldırmadan yürüyorum... Bu mücadelede herhangi bir sebeple ben düşersem bayrağı kapın daha ileriye gidin. Geriye dönersem vurun. Davaya katılıp geriye dönen herkesi vurun." (6) Davaya katılıp dönenleri vuranlar davaya katılmıyanlar içinde daha insancıl (!) önlemler önermektedirler. Eski Kontr-Gerilla örgütü başkanı Tümgeneral Cihat Akyol şöyle yazmaktadır; "Halkı mukavemetçilerden ayırmak için, sanki ayaklanma kuvvetleri yapıyormuş gibi müdahale kuvvetlerinin, zulme kadar varan haksız muamele örnekleri ile sahte operasyonlara başvurması tavsiye edilir." (7) İşte son günlerde oluşan olaylar bu tavsiyeler gözönüne alınarak sahnelenmektedir.

Ülkemiz son derece kritik günlerin eşiğindedir. Hakim sınıflar faşist devlet biçimine geçmenin ön hazırlıklarını tamamlamaya çalışmaktadırlar. Ve CİA'dan başlayarak faşist gençlik örgütlerine kadar uzanan örgütlenme zincirinin her halkası hareket halindedir. CİA ajanı Philip Agee "CİA Günlüğü" adlı yapıtında şöyle diyor "Bir hükümet Amerikan yanlısı ise yerli örgüt daima CİA'ya hizmet eder. CİA yabancı ülkelerin güvenlik kuvvetleri ile birlikte çalışır." Ayrıca Dışişleri Bakanı Çağlayangil Milli İstihbarat Teşkilatının çalışmaları konusunda şunları söylüyor "Türkiye kendi istihbarat gücünü kuvvetlendirmek için İsrail İstihbaratı ve Amerikan İstihbaratı ile daimi ve Organik münasebetler içinde olduğuna göre... Benim istihbarat şefim kendisi farkında bile olmadan CİA benim altımı oyar." (8) Ülkemizde bu kadar etkin olduğu en yetkili kişilerce de belirtilen CİA'nın boş durmıyacağı açıktır. Bütün dünya ülkelerinde görüldüğü gibi ülkemizde de CİA faşist hareketi örgütlemekte en aktif görevi üslenmektedir. Bu amaçla bazı etkili çevreleri (!) de kullanmakta sakınca görmemektedir. Bütün bunlardan şu sonucu üretmek gerekmektedir. Ülkemizdeki faşist hareket bugün ve önümüzdeki dönemde kitleleri pasifize etmek kitle hareketlerini dağıtmak, engellemek için CİA'dan yerli örgüte Kontr-Gerilla'dan Ülkü Ocaklarına kadar uzanan açık ve gizli tüm cinayet şebekeleri ile saldırılarını artırarak sürdürecektir.

SOSYAL VE ULUSAL DEMAGOJİ

Ülkemizdeki faşist hareket ekonomik ve siyasal buhranın etkilediği yerinden oynattığı küçük burjuva kitlesinin ve siyasal olgunluğa erişmemiş işçi sınıfının en geri tabakalarının -toplumsal demagoji ile- desteğini sağlamıştır. Özünde tekelci sermayenin en büyük, en bağnaz, en gerici, en saldırgan kesiminin dizginlenmemiş açık diktatörlüğü olan faşizm kitleleri kazanmak için anti-kapitalist şiarlar savunuyor. Almanya'da "Genel refah, bireyin refahından daha eşsizdir". İtalya'da "Devlet biçimimiz kapitalist değil, anonimdir" Japonya'da "Sömürüsüz Japonya için", Amerika'da "Zenginliği paylaşalım" şiarları atılmıştır. Ülkemizde de ; "Yıkılsın Liberal-Kapitalizm", "Yüz milyonluk Türkiye", "İşçiler Fabrikaya Ortak olacak", "Köylüye toprak, herkese iş", "İş, Ekmek, Hürriyet, Milliyetçi Hareket" v.s. gibi şiarlar atılmaktadır.

Bir yanda cinayet şebekeleri sokakları kana bularken, diğer yandan BARIŞ çağrıları yapılmaktadır. C.H.P.'nin uluslar arası tekelci sermayenin temsilcisi olduğu belirtilirken C.H.P. tabanındaki sınıf bilinci almamış sol potansiyel etkilenmek, beyinleri bulandırılmak istenmektedir. Anti-kapitalist ve anti-emperyalist şiarlar sürekli atılarak bilinç yanıltması yaratılmaya çalışılmaktadır. Önümüzdeki dönem, bu yöntemin daha profesyonelce uygulandığını izleyeceğimizden şüphe edilmemelidir. Faşist demagojinin en güzel örneğini Alman faşistlerinin Liderlerinden Goebbels vermiştir. Goebbels "Biz sosyalizmle bir işçi hareketi olduğu için değil, işçi hareketinin kötü bir kopyası olduğu için mücadele ediyoruz. Bütün Almanya'nın hatta bütün avrupanın tek gerçek sosyalisti biziz." (9) diyebilmiştir.

FAŞİZMİN ÖRGÜTLENME TAKTİĞİ

Ülkemizdeki faşist hareket şu tesbitle örgütlenmektedir. "Her teşkilat başkanı kendi bölgesindeki kuruluşların bir listesini çıkarmalı, sonra bu kuruluşlara sızmanın yollarını aramalı, bunlara ülkücüleri yerleştirmeğe çalışmalıdır. Böyle bir sızma mümkün görülmüyorsa o teşkilatın karşısına aynı konuda bir diğer teşkilatla çıkmalıdır." (10) Bu tesbitle her demokratik kitle örgütünün karşısında yeni bir faşist örgüt kurulmuş, Hükümette olmanın getirdiği avantajlar ve yapılan faşist demagoji ile işçi sınıfının en geri kesimlerinden oluşan çekirdek sendika örgütleri oluşturulmuştur. Bu çekirdek örgütler sayesinde kitle içinde etkin olmaya çalışılmış, bunda bir dereceye kadar başarıda sağlanmıştır.

NE YAPILMALI?

Ülkemizdeki faşist hareketin saldırısının iki yönlü olduğunu ortaya koymaya çalıştık. O halde verilecek mücadeleninde ikili karakteri olacaktır.

1 — Faşistlerin fiili saldırılarına karşı savunma sistemi oluşturmak, yalnız bu sistemi en geniş kitle desteğinden koparmamak, Yani en geniş kitlenin savunma sistemi içinde yer alması doğrultusunda gayret sarfetmek gerekmektedir.

2 — Faşist ideolojinin kitleler üzerindeki etkisini kırmak için aktif ideolojik mücadele verilmelidir. Faşizmin bilinç şaşırtmasına karşı kitleler uyarılmalı, faşizmin gerçek niteliği açıklığa kavuşturulmalıdır.

3 — Faşist cinayetlere karşı ülke çapında düzenlenecek büyük gösterilerle cevap verilmelidir. Çünkü faşizmin en korktuğu şey örgütlenmiş Halk ve örgütlü Kitle eylemleridir.

4 — Ülkemizde verilen Bağımsızlık ve Demokrasi mücadelesinin genel çıkarları gurup çıkarlarının önüne konarak demokratik kitle örgütlerinin asgari ortak eylem programı oluşturulmalı ve bu program hayata geçirilmelidir. İlerici Yurtsever, Devrimci İnşaat Mühendislerinin kendi bölgelerinde bu görevleri yerine getireceklerine inanıyoruz. Bu II. M.C.'nin ayakta kalıp kalmıyacağı sorunu değildir. Bu Halkımızın yaşayıp yaşamıyacağı sorunudur.

Ve biz biliyor ve inanıyoruz ki ; Tarih Halkımızın yaşayacağını, Emperyalizme ve Faşizme karşı boyun eğmiyeceğini yazacaktır.

KAYNAKLAR :

1 — Hitler.....Kavgam.
2 — Hitler.....Nurenberg Kongresi.
3 — Necdet Sevinç: Ülkücüye Notlar.
4 — " " " "
5 — " " " "
6 — A. Türkeş : a.g.e. s.26
7 — 7. Gün, Sayı 253
8 — 7. Gün, " 233
9 — Faşizm ve Büyük Sermaye S.144
10 — Ülkücüye Notlar.

dünyada açlık ve çokuluslu şirketler (*)

"Avrupa Ekonomik Topluluğu'nun yayın organı olan "Avrupa'nın 30 günü" adlı dergide, "Ev hayvanları, yiyecekleri sanayiinde olağanüstü gelişme" adlı bir yazı yer almıştır. AET içinde yeni bir pazar oluştuğuna değinilen bu yazıda Amerika Birleşik Devletleri'nde bir kedinin bir Pakistanlı, ya da bir Hintliden iki kat daha fazla vitamin aldığı ileri sürülerek, konserve hayvan yiyecek sanayiinde dünya pazarlarına çokuluslu şirketlerin egemen olduğu belirtilmiştir. Üçü Amerikan biri Hollandalı olan bu çokuluslu şirketler, Ralston Purina, Carnation, Mars Corporation ve Quaker Oats adlarını taşımakta ve Avrupa pazarlarını da elinde tutmaktadır. Bu yazıda dünya besin sorununun ne durumda olduğunu özetlemektedir.

(*) Le/monde diplomatique Haziran 1977 sayısından alınmıştır.

Üçüncü dünya ülkelerinde üretimi arttırmayı amaçlayan "Yeşil Devrimin" olumsuz sonuçlar vermesi, Dünya Gıda ve Tarım Örgütü FAO'da hoşnutsuzluk yaratmıştır. Günümüzde yönetim sisteminin özüne dokunmayan bir "yeni uluslararası ekonomik düzen"den söz edilmektedir. Üçüncü Dünya yöneticileri, araştırmacılar ve köylülerin çabalarını boşa çıkartan, piyasa ekonomisi ilkesi korunduğu için bu yeni girişimin de başarılı olmayacağı tahmin edilmektedir.

Bu tahmini yapan, "İnsanlığın diğer yarısı nasıl ölüyor" ve, "Dünyadaki Açlığın Gerçek Nedenleri" adlı kitabın yazarı Susan George'a göre birey başına düşen yıllık gelirleri 200 doların altında olan 1 milyar insan, Üçüncü Dünya devletleri nüfusunun çoğunluğunu oluşturmaktadır. Açlıkla karşı karşıya olan bu insanlar genellikle geri kalmış ülkelerin kırsal bölgelerinde yaşamaktadır. Çünkü bu ülkelerdeki kentler, Batılı gelişmenin göstergesidir. Kentlerde liberal sisteme uyabilen bir burjuvazi de gelişmektedir.

"Açlığın Yeni Düzeni" adlı ortak eserlerinde, her ikisi de tarım uzmanı olan, Albert Provent ve François Ravignan da Susan George'la aynı görüşleri ileri sürmektedir.

Açlık sorununa bir çözüm bulmak için sanayileşmenin gelişmesini beklemek gerekecek midir? Yukarda sözü geçen yazarlar 1974 yılında Roma'da toplanan FAO konferansı hazırlık çalışmalarında yayınlanmış olan istatistiklerden örnekler vererek sorunun çok büyük bir ciddiyet taşıdığını kanıtlamıştır. Geleneksel tarımsal üretimin gerilemesi ve endüstrileşme sürecinin hızlanması sonucunda kırsal bölgelerden kentlere göç artmıştır. Bugün, Üçüncü Dünya devletlerinde yaşayan köylüleri dünya nüfusunun yarısını oluşturmaktadır. On yıl içinde bu oran değişmeyecektir. 1985 yılında yeryüzünde 4,85 milyar insanın 2,5 milyarını üçüncü dünya ülkelerinin köylüleri oluşturacaktır.

Piyasa ekonomisi bu yoksul kitleyi daha iyi besleyebilecek midir? Burada önemli sorun piyasa ekonomisinden kimlerin yararlandığını saptamaktır. Her üç yazar da dünyanın karşı karşıya bulunduğu açlık sorununun baş sorumlusu olarak tarım ürünleri ticareti ile uğraşan çokuluslu şirketlerin olduğunda birleşmektedir. Susan Georges ise daha ileri giderek dünya beslenme politikasının belirlendiği Washington'da yasaların koruduğu iki yüzlü iş adamları tarafından yapıldığını ileri sürmüştür.

Bu iddiayı kanıtlamak için gerilere gitmek ve Yeşil Devrimin dayandığı yüksek randımanlı tarım politikasının oluşturulduğu dönemlere bir göz atmak gerekmektedir. Rockfeller Vakfının desteklediği bir grup araştırmacı tarafından ortaya konan bu tarım politikası, tarım reformu, yoğun bir biçimde gübre ve makine kullanılmasını öngörmektedir. Ne var ki, belirlenen bu politika tarım ürünleri ticareti ile uğraşan hükümetlerle uluslararası kuruluşlar tarafından resmen yardım gören büyük şirketlerin üçüncü dünya ülkelerine sızmalarına olanak sağlamıştır. Teknik yardım ve kredi imkânları da gübre ve araç gereç satın almasını kolaylaştırmıştır.

Uygulandığı ülkeler için çok masraflı olan bu yöntemin başarılı olması için hem batının sistemini benimsemiş olan hem de büyük toprak sahiplerine köylüler lehine olan bir toprak reformunu kabul ettirebilecek yöneticilerin varlığını gerektirmektedir.

Yapılmış olan toprak reformları içinde başarılı olanların sayısı birkaç taneden öteye gitmemektedir. Buna karşılık makineleşme büyük köylü kitlelerini kırsal alanlardan köylere göç etmeye zorlamıştır. Oysa verimin artması için tarım ürünlerinin ihracatının gelişmesi ve yeşil devrimin bazı temel ilkelerinin uygulanması gerekmektedir. Bu temel ilkeler, büyük tarım işletmeleri gübre ve makinadır. Ancak bu ilkeler yine de en zengin olanın yararına işlemektedir. **Zenginler de sanayileşmiş ülkeler halkı ile üçüncü dünya burjuvalarıdır.** Bunların da nüfusunun arttığının gözönünde bulundurulması gerekir.

Yeşil Devrimin başlatıldığı 30 yılın bilançosu bundan ibarettir. Çin ve bazı sosyalist ülkeler dışında dünya tarım üretimi sonunda bir çıkmaza ulaşacak olan bir yol tutturmuştur. Bundan kurtuluş çaresi nedir? Bu soruyu gerek "Açlığın Yeni Düzeni" gerekse "İnsanlığın diğer yarısı nasıl ölüyor" adlı yapıtların yazarları sormaktadır. Birinciler Çin modelinden esinlenilen bir tarım devriminden yana olduklarını belirtmektedir. Ancak onların önerdiği bu model Çinlilerin de farklı olarak bazı sanayi ülkelerinin de desteğini gerçekleştirmektedir.

Susan George ise geri kalmış ülkelerin daha çok kendi güçlerine güvenmeleri gerektiğini savunmakta ve gerçekleri de kabul ederek uluslararası işbirliğinden de yararlanılmasını ileri sürmektedir. Ancak geçmiş dönemlerden elde edilen deneyleri göz önünde tutarak uluslararası işbirliği araçlarının düzeltilmesine de çalışılmasını önermektedir.

Önümüzdeki yıllarda Amerika Birleşik Devletleri'nin dünya besin üretimi üzerindeki egemenliğini devam ettirmek için yapacağı girişimlerin sorunu daha da karmaşık bir hale getireceği tahmin edilmektedir. ABD Tarım Bakanı Earl Butz'un besin silâhına başvurma tehdidi belleklerden henüz silinmemiştir.

üyelerimizin dikkatine!

23. Genel Kurul kararı ile açılmış olan Samsun, Diyarbakır, Adana Şubeleri ile diğer Şubelerin belirlenmiş olan etkinlik alanları göz önüne alınarak Odamıza kayıtlı bulunan üyelerimizin işyeri esasına göre ayrıca kayıtlı olmak zorunda olduğu Şubeler yeniden belirlenmiştir.

Bu işlem sonucunda bir çok üyemizin Şubesi değişmiştir. Şubeleri değişen tüm üyelerimizin listeleri T.M.H.'de yayımlanacaktır. Bu durumda olan üyelerimizin Şube Genel Kurullarında oy kullanabilmeleri için kimlik kartlarında gerekli düzeltmeyi yaptırmaları için Oda Merkezi veya ilgili Şubelere başvurmaları gerekmektedir.

Bu sayıda yeni açılmış olan Adana, Samsun, Diyarbakır Şubelerine kayıtlı üyelerimizin isim listesi sunulmaktadır. İşyeri itibariyle bu Şubelerin etkinlik alanında bulunmakla beraber listelerde isimleri olmayan veya ismi bir başka şubede görünen üyelerimizin gerekli düzeltme için çalıştığı işyerini gösterir bir belge ile Oda Merkezine veya ilgili Şubelere başvurması gerekmektedir.

İstanbul, İzmir ve Ankara Şubelerine kayıtları aktarılan üyelerimizin listeleri T.M.H.'nin Eylül sayısında yayınlanacaktır.

Şu ana kadar Oda Merkezindeki adreslere göre adresi meçhul gözükenler, işyerleri veya ikametgâh yerleri belli olmadığından hiç bir Şubeye üye kaydedilmemiştir. Bu durumda olan üyelerimizin de çalıştıkları işyerini gösteren belge ile birlikte Oda Merkezine veya ilgili Şubelere başvurmaları ve Şubelerinin belirlenmesi işlemini yaptırmaları gerekmektedir.

Meydana gelebilecek yanlışların giderilmesi için listelerin dikkatlice incelenmesini ve bize gerekli düzeltmeler için başvurmanızı önemle rica ederiz.

ADANA, SAMSUN, DİYARBAKIR ŞUBELERİNİN ETKİNLİK ALANLARI :

Adana Şubesi : (Adana, Mersin, Gaziantep, Antakya, Adıyaman, Kahramanmaraş.)

Samsun Şubesi : (Samsun, Sinop, Amasya, Tokat, Ordu, Giresun, Gümüşhane, Trabzon, Rize, Artvin, Erzurum, Kars, Kastamonu.)

Diyarbakır Şb. : (Diyarbakır, Urfa, Elazığ, Tunceli, Bingöl, Muş, Bitlis, Hakkari, Siirt, Mardin.)

İLGİLİ ŞUBE ADRESLERİ :

İnşaat Mühendisleri Odası Samsun Şubesi,
Divitçioğlu Cad. Süer Apt. D. Blok D. 1
SAMSUN

İnşaat Mühendisleri Odası Adana Şubesi,
Özler Cad. Arpacılar İşhanı
ADANA

NOT : Diyarbakır Şubesinin şimdilik sabit bir adresi olmadığı için bu Şube ile ilgili başvuruların Oda Merkezine yapılması gerekmektedir.

adana şubesine bağlı üyelerimiz

Sicil No.	Şube No.	Adı ve Soyadı
39/	1	Sadık M. TÜRKMAN
363/	2	Yusuf ÜNAL
482/	3	Sahip CEMİLOĞLU
524/	4	Hüsnü SÜLÜN
786/	5	Alaattin İNCESULU
1025/	6	Haydar GÜRÜN
1065/	7	Fahri YALÇIN
1214/	8	Halil İREZ
1422/	9	Bekir GÜZEY
1478/	10	İbrahim GÖÇEK
1492/	11	M. Ali HOMURLU
1493/	12	R. Nazif SOYER
1511/	13	Kerim GÜREL
1520/	14	Kemal ARDOĞA
1524/	15	M. Fevzi KUTAY
1562/	16	Hikmet SERDENGEÇTİ
1589/	17	H. Remzi TEKGÜÇ
1635/	18	M. Kemal TANRIKULU
1639/	19	Cevdet ÇETİN
1648/	20	Hüsnü ÜNAL
1651/	21	Rasim GALİ
2055/	22	Hüsamettin FADILOĞLU
2124/	23	Fehmi ÖZELTÜRKAY
2192/	24	Hüsamettin SAYRAN
2219/	25	Turgut TÜRKALP
2303/	26	Adnan KÂNUN
2318/	27	Fethi BERKTİN
2477/	28	Cevdet ÇAĞLAR
2485/	29	Şecaattin TULGAR
2534/	30	Ercüment SAKBAŞ
2556/	31	Kaya DAİ
2636/	32	Özer SOYSAL
2729/	33	Mehmet ÖZÜNLÜ
2820/	34	Ayhan KÖKER
2879/	35	Burhanettin ERGÜL
2889/	36	İsmet Sami HATİBOĞLU
2922/	37	Emin Ali BOZBEY
2929/	38	Selahattin HAZER
2952/	39	Şevket MİDİLLİOĞLU
2967/	40	Vecihi GÖYSAL
2969/	41	Özdemir ÖZLER
3007/	42	Engin SONGÜLER
3050/	43	Özer ERDENİZMENLİ
3060/	44	Erdem GENÇEREN
3062/	45	Yaşar AKDEMİR
3074/	46	Orhan EZER
3080/	47	Bülent OKTAY
3088/	48	Zeki DUYGUR
3097/	49	Oktay Yıldırım EGE
3122/	50	Rafi ERSÖZLÜ
3188/	51	Hüseyin ARSLANBAŞ
3202/	52	Necip GEDİKOĞLU
3214/	53	Murtaza AKPOLAT
3223/	54	Hasan TEKİNEL
3224/	55	İ. Halil KERVANCIOĞLU
3230/	56	Kılınç Aslan YASA
3231/	57	Yılmaz AKDOĞAN
3239/	58	M. Ali GÜLEÇ
3314/	59	Turan ESEN
3316/	60	Özcan ÖZDEN
3318/	61	Güngör GÜRPINAR
3333/	62	Mustafa DEMİRCİOĞLU
3374/	63	Cemalettin ALP
3379/	64	A. Muhtar AÇIKKOL
3389/	65	Fikri DİKMEN
3398/	66	Nuri ERİŞEN
3436/	67	Mehmet ÇELİK
3449/	68	Gani ALTIOK
3454/	69	Atilla AYDIN
3460/	70	A. Adil DEMİRYÜREK
3472/	71	Rebii EKMEKCİOĞLU
3484/	72	A. Özen ÇEKMECELİ
3504/	73	H. Cevat YALI
3530/	74	Turgut GÜR
3548/	75	Arif GÜDER
3554/	76	Ümran SÜMERKAN
3576/	77	Şerafettin REYENT
3591/	78	Gökçen SEÇER
3628/	79	Doğan ŞERAFETTİNOĞLU
3631/	80	Zeki DEMİRKOL
3650/	81	Seyit SEYHAN
3685/	82	Ünsal AKINCI
3724/	83	Asım HENGİRMEN
3729/	84	Sefa UYSAL
3736/	85	Bülent EZAL
3738/	86	A. Galip YORULMAZ
3746/	87	Kamil OLGUN
3759/	88	Asım AHİ
3772/	89	F. Mehmet EREN
3779/	90	Ergün GENÇEREN
3783/	91	Mahmut ERSOYLU
3787/	92	İbrahim TOP
3800/	93	Abdülkadir ÇINAR
3810/	94	Turan ESİRGEN
3862/	95	Hidayet DALYAN
3887/	96	Ali KARADEMİR
3911/	97	M. AGARGÜN
3944/	98	Mesut ÖĞÜT
3945/	99	Hasan KÜRKÇÜOĞLU
3952/	100	Yılmaz KOZACIOĞLU
3956/	101	Ergün YALÇIN
4000/	102	Erdem YAŞAR
4028/	103	Özdemir KARABABA
4048/	104	Halil ÇALIM
4074/	105	M. Lütfi GALİOĞLU
4080/	106	M. Vehbi DİNÇERLER
4098/	107	Demet ERDEM
4123/	108	M. Şevket ÜÇKARDEŞ
4159/	109	Kadir GÖZPINAR
4160/	110	Arif ÖZBERK
4165/	111	Aladdin GÜLTOP
4166/	112	Mete URAS
4167/	113	Muhittin ÇINAR
4168/	114	İbrahim ESKİ
4224/	115	Mustafa FAKILI
4230/	116	Erdal BAYKARA
4238/	117	Ferit KORKUT
4272/	118	Necmettin DOĞDU
4276/	119	M. Ekrem ÇELEBİ
4318/	120	Sati CİHAN
4333/	121	Yalçın R. YÜREGİR
4338/	122	Mehmet ÖZ
4373/	123	Metin ÖZTÜRK
4384/	124	Güner DORA
4388/	125	Deniz YORULMAZ
4425/	126	N. Nami ÜNEL
4436/	127	Ayhan ÖNEL
4437/	128	Erkmen ERKMEN
4493/	129	Nuri PAYASLI
4502/	130	Atillâ GÖREGEN
4505/	131	Abdullah ÖCAL
4507/	132	B. Genel TÜRKYILMAZ
4514/	133	Ahmet SEVEROĞLU
4517/	134	Aytaç DURAK
4596/	135	M. Rıza AKKAYA
4614/	136	Türkân BABAYİĞİT
4638/	137	Necmettin APİ
4650/	138	Serter YAKUT
4657/	139	Hasan KOLYONCUOĞLU
4659/	140	M. Selamettin AY
4670/	141	Haydar YALÇIN
4682/	142	Semir GÜNAL
4694/	143	Orhan SÖYLEMEZ
4728/	144	H. Hüsamettin ÖZALP

Sicil No.	Şube No.	Adı ve Soyadı
4752/145		Cumalı ÜNSEVER
4768/146		B. Yılmaz ÖZKİRİŞÇİ
4784/147		K. Metin GÜRSOY
4818/148		Ali Gürbüz GERÇEK
4828/149		H. Okan MERZECİ
4857/150		Haluk TOLUNAY
4898/151		Nuri UĞURLUER
4913/152		M. Ramiz ÇELEBİ
4962/153		Mahmut Vedat ÇİTCİ
5024/154		Adil AKŞAMOĞLU
5046/155		Veysel ÇELİKKALKAN
5052/156		M. Ali GÖZPINAR
5080/157		Asaf DEVİREN
5142/158		Doğan YEMİŞEN
5153/159		Kayhan BORO
5188/160		Osman DÖNMEZ
5198/161		Kamil KURU
5209/162		Mehmet ORTAK
5223/163		Abdullah GÖKBUDAK
5230/164		Leon ERASLAN
5234/165		Ziya ERDEM
5240/166		Tunçiz KARAMAN
5245/167		Burhan CİVAN
5249/168		Necmeddin KÜLÂHCI
5257/169		İmadettin OVAT
5282/170		Ali ÇÖĞÜR
5284/171		Özgen PALABIYIK
5292/172		Muhittin ÜŞENMEZ
5298/173		Numan ATASAYAR
5313/174		Ali KÖKLÜ
5375/175		Hüsnü TERCAN
5400/176		Salim KARAKAŞLI
5414/177		Ahmet ARSLAN
5426/178		Kubilay AKIN
5450/179		Nuri KURTEŞİ
5480/180		M. Lütfü DALMEN
5524/181		Sabahattin PÜRENTEPE
5538/182		İbrahim MANSUROĞLU
5564/183		E. Yekta ÖZÜTÜRK
5653/184		Osman YALÇIN
5654/185		Güngör ZİNCİRLİ
5664/186		Asım GÜRKANLI
5669/187		Ali DAL
5694/188		Suner UTKU
5718/189		Erdoğan ÖZATEŞ
5725/190		Sümer CEBENOYAN
5767/191		Yavuz GÖMEÇ
5779/192		Mustafa KÜÇÜKLER
5784/193		Tayfun GÜNECE
5786/194		Ökkaş GÜDEMEZ
5825/195		Necmettin BESNİLİ
5828/196		Yahya BULGURCU
5842/197		Mehmet CANDEMİR
5866/198		Hakkı TATAROĞLU
5884/199		Hasan Ayhan TAN
5890/200		Hüseyin VELİOĞLLU
5913/201		Abdurahman KÖSEOĞLU
5917/202		Bekir KARABACAK
5960/203		Raif ÖZENCİ
5972/204		Ahmet ARAS
5990/205		M. Rasim ÖZŞENTÜRK
5998/206		Emin HAVLİOĞLU
5999/207		Abdülkadir AKMAN
6017/208		M. Sait BULUT
6042/209		Mahmut ATEŞ
6054/210		Yaşar BAĞLI
6057/211		Fuat EMEKSİZ
6060/212		Mehmet PARLAKYİĞİT
6064/213		Mahmut BEZİRGAN
6083/214		M. Remzi DURAK
6092/215		Ali GENTÜRK
6102/216		Faruk GÖRGÜLÜ
6117/217		Emin ÖZTAN
6112/218		Ali KIRIK
6141/219		Yalçın TANVERDİ
6154/220		Ceyhun KURUÜZÜM
6155/221		Necip TÜYENİ
6162/222		M. Uğur BAKİ
6167/223		Fikret KARABUCAK
6180/224		Ünal KÂHYA
6185/225		Nail ŞAHİN
6194/226		Cemil YILDIZ
6221/227		Yaşar EREN
6248/228		Nuh KESKİNEGE
6256/229		Mehmet ÇAKAR
6258/230		Nihat TAŞÇI
6269/231		Hüseyin ŞEN
6280/232		Mevlüt TAŞAN
6298/233		İlhan GÖZÜKARA
6302/234		Okan RENDA
6310/235		Doğan ÖZDOĞMUŞ
6319/236		A. Hamdi ERDOĞAN
6329/237		Neşet İNCİ
6351/238		Galip KALE
6358/239		P. Erinç ÖZBİLEN
6361/240		Andre ŞALFUN
6423/241		Bekir BUĞUR
6427/242		Aydın DEMİRÖZ
6474/243		M. Atillâ GÜÇLÜ
6481/244		Dilaver SAPANCI
6490/245		Süleyman CENGİZ
6493/246		Gıyasettin YANIK
6527/247		Ömer ÇOLAK
6530/248		Zafer ÖNDER
6541/249		Duran OĞUZ
6557/250		Osman KOÇ
6558/251		M. Vakıf ÇEKMECELİ
6602/252		Hasan TOROS
6613/253		Yavuz EĞİLMEZ
6651/254		Adnan ZERVENT
6682/255		M. Şefik AYDIN
6747/256		Yakup KONYALIOĞLU
6772/257		Burhan SEÇMEN
6803/258		Cihan CANDEMİR
6833/259		Recep BAYRAMOĞLU
6850/260		M. Ünal MUTLU
6854/261		Yılmaz DURAKOĞLUGİL
6856/262		Aladdin İNAL
6874/263		Mustafa TERZİ
6882/264		N. Nami ÖZAYDIN
6938/265		M. Ünal ÖZSÖYLER
6948/266		Y. Korkut ÜLGÜR
6950/267		Hüdaver KÖMÜRCÜOĞLU
6979/268		Yaşar KIYILI
7014/269		Recep KAYA
7022/270		Ozhan AKTAR
7030/271		Mahmut GÖRÜCÜ
7046/272		Güngör KÖKLÜ
7047/273		M. Hilmi KATAŞ
7051/274		Doğan SOYDAN
7059/275		Mehmed KARABACAK
7076/276		A. Altan FEHİM
7080/277		Necdet SÖKÜCÜ
7083/278		Mehmet BİLİCİ
7103/279		Zeka ÖZKÂN
7120/280		Mahmut ZAFER
7174/281		Gültekin GÜNAY
7179/282		Erdoğan YÜZEREROĞLU
7201/283		Metin ORUN
7217/284		Adil YALÇIN
7220/285		Ahmet MUŞTAK
7286/286		M. Esat ALGAN
7322/287		Hüseyin AKDAĞ
7353/288		Kazım ÖZTÜRK
7368/289		K. Yusuf GÖKTEN
7421/290		İlyas DİKER
7471/291		Cevded UYAR
7507/292		Cevded ALKAN
7510/293		Ömer ÖZDEMİR
7522/294		Mehmet İLA
7525/295		Mustafa ÖZİNAN
7542/296		S. Necmettin AKBAYRAK
7565/297		Recep YÜZAL
7592/298		Behaiddin GEDİOĞLU
7596/299		Mehmet TARTICI
7597/300		İbrahim YALÇIN
7598/301		Ahmet ÇAKMAK
7610/302		A. Rıza ÖZGÜL

Sicil No.	Şube No.	Adı ve Soyadı
7636/303		Gürkan RENKLİDAĞ
7644/304		Nurullah DİLMAÇ
7652/305		Muammer SOYUPAK
7657/306		Ferhat BAYKARA
7666/307		Yusuf AKSOY
7682/308		H. Basri BULUT
7702/309		Oktay ÜNVER
7726/310		Yusuf YANAR
7730/311		Şener KUŞÇU
7736/312		Ahmet ERASLAN
7753/313		A. Galip EMRULLAHOĞLU
7754/314		Mehmet POTAS
7759/315		Muzaffer YIKIN
7760/316		Ahmet ÖZGÖREN
7848/317		Zeynel ORAL
7858/318		Ata KAYIŞOĞLU
7875/319		H. Saim BUNDUR
7888/320		Niyazi TOKLU
7907/321		A. İhsan OKÇU
7916/322		Veli PAYDAŞ
7923/323		İ. Oğuz BEYARSLAN
7957/324		Ş. Gökhan ÖZDOĞU
7961/325		Aydın OCAK
7968/326		Salih CÖMERT
7992/327		M. Kemal ÖZENİR
8003/328		Nizamettin ÖZKAYA
8015/329		A. Lâtif SOYDAN
8028/330		Necdet İNAN
8070/331		A. Rıza AGUN
8079/332		Hasan ŞULAN
8086/333		Mustafa DEMİR
8099/334		Hüseyin YILMAZ
8107/335		Haldun AYGÜN
8163/336		Ö. Asım ÖZTAHTACI
8164/337		A. Hamit KARAOĞLAN
8186/338		H. Oğuz AYKUT
8187/339		Raşit AKYURT
8214/340		Hüseyin GELERİ
8220/341		Mehmet ÖNAL
8253/342		Alp ER
8258/343		A. Cevdet GÜZEL
8276/344		İsmail BATMAZ
8281/345		Ömer Yalçın
8284/346		Korkut İKİZLER
8287/347		Doğan ÇAKIR
8321/348		Yücel SALT
8343/349		Muammer GÜR
8354/350		Hüseyin GÖGÜŞ
8389/351		Celal ÖZGÜR
8396/352		Süleyman AKTAN
8398/353		Kazım SEKBAN
8404/354		Mehmed TOKDEMİR
8405/355		Ramazan YABANCI
8421/356		Hamza AKBAŞ
8444/357		Kazım İŞCAN
8466/358		Osman ÇİNÇİNOĞLU
8502/359		Haldun ÜÇKARDEŞLER
8530/360		Ziya ÇULHA
8560/361		Şevket ÖZYER
8568/362		Mehmet OĞUZCAN
8586/363		M. Nazım ŞERİFOĞLU
8590/364		Üstünay AKÇAKAYA
8608/365		Ahmet KOÇAK
8616/366		M. Nedim YAŞAR
8633/367		Mikdat TOPAL
8635/368		İbrahim ÖZTÜRK
8641/369		H. Yalçın ÖZELSANCAK
8653/370		Halit EREN
8657/371		S. Hurî TANZİ
8665/372		Osman DÖGER
8731/373		Abdülkadir GÜLEÇ
8736/374		Antuvan AYRANCIOĞLU
8753/375		N. Dursun ERDİL
8762/376		M. Muhittin TAN
8784/377		Emin ÇITAK
8794/378		Ahmet YALÇIN
8802/379		İbrahim AKAR
8820/380		İsmail KARSLIOĞLU
8864/381		Veysel ÖZGÜL
8871/382		Önder ERDİL
8923/383		Fehmi ÇUBUKÇU
8929/384		Yiğit ERDEN
8931/385		Hamit SAYDAN
8937/386		Hüseyin PAYDAŞ
8943/387		A. Cabbar AKKIŞ
8961/388		Halis YILMAZ
8971/389		Mehmet ÖZCAN
9016/390		A. Aytaç KINAY
9036/391		İ. Hüseyin ATKIN
9049/392		Hasan KURT
9056/393		A. Rabii AKYALÇIN
9065/394		Adil KÖKBAŞ
9078/395		Tunga ÖZER
9100/396		C. Çınar AKATA
9115/397		M. Ali ATEŞ
9131/398		F. İlker KURMEL
9191/399		Samim EREN
9215/400		M. Necati KURTULUŞ
9248/401		Hüseyin EROĞLU
9270/402		İ. Tufan AYATA
9278/403		Murat DABİS
9281/404		Hasan AKSAKAL
9290/405		Ömer MUTLU
9298/406		Bingöl KÜÇÜKYALLIN
9301/407		Seyhan ARIN
9307/408		M. Serdar GÜRBÜZ
9325/409		H. Yener AKALIN
9326/410		Haydar ÇAKIR
9334/411		Mahmut ŞENBAYRAK
9360/412		Mehmet POLATDEMİR
9362/413		Cevdet GÖÇMEN
9394/414		E. Metin GANİYUSUFOĞLU
9399/415		İlker BAKAN
9405/416		Güngör ÖZSOY
9412/417		Necip ŞENYÜCEL
9445/418		Atıf GÜLŞEN
9455/419		Seyfullah YAŞAR
9456/420		Turhan ÇAMURDAN
9462/421		M. İhsan AYDEĞER
9471/422		Alaattin YENER
9505/423		Yusuf TÜRK
9531/424		Musa Kazım ÖZMAN
9569/425		Ruşen BOĞATIR
9575/426		Levent KOZANOĞLU
9590/427		Fahrettin DOĞUÇ
9597/428		Hasan YAZGAN
9619/429		M. Emin AKGÖR
9629/430		Yahya ÜNAL
9638/431		Halil ÖZSOY
9651/432		Ali Erol ERTAN
9663/433		Bekir KESKİN
9680/434		İ. Hakkı SEFEROĞLU
9684/435		Mehmet GÜVEL
9698/436		A. Tayyar ÇALIK
9703/437		Riyaz ABDÜLHAYOĞLU
9706/438		Abdülkadir AKPINAR
9712/439		İsmet AYHAN
9714/440		Ali BÜYÜKŞAHİN
9765/441		Muzaffer YURDAKOŞ
9768/442		M. Fuat İKİZ
9790/443		Mustafa ERDEN
9799/444		Mehmet TOROS
9820/445		H. Sabri NEMLİ
9831/446		M. Ali ALTINÖZ
9842/447		Ali İhsan AY
9847/448		Yıldırım ÇİMEN
9852/449		Bülent ALTINBÜKEN
9855/450		Cemal TOPALOĞLU
9870/451		İhsan SOYSAL
9881/452		M. Necati ÇAVDAR
9904/453		Yavuz BABACAN
9909/454		Muhiddin SIRDAŞ
9918/455		Mehmet AKSOY
9923/456		Süleyman YUNUSOĞLU
9924/457		M. Müslim AKSOY
9927/458		Ekrem TARHAN
9930/459		Eray ÖZKARA
9957/460		Muhterem TOPRAK
9960/461		Şükrü ERKAN

Sicil No.	Şube No.	Adı ve Soyadı
9970/462		Kemal ÖZEL
9976/463		Mustafa TARSUSLUGİL
10029/464		Ali BABACAN
10069/465		Zekeriya ÇETİN
10072/466		Tevfik SONGÜR
10076/467		Nuri IŞIK
10090/468		Sabri ŞENSOY
10093/469		Hamit KANATLI
10108/470		Müslüm BOZKURT
10111/471		Salih KENANOĞLU
10112/472		Ahmet KALAKOĞLU
10159/473		A. Erkan ÖZBEK
10167/474		Haluk TANRIBİLİR
10170/475		Necati PAKSOY
10199/476		Mahmut KEÇELİ
10201/477		Çetin ATİLLA
10202/478		Cengiz ÖNAL
10205/479		Sami YILDIZ
10206/480		Abdullah TANDIRCIOĞLU
10208/481		Halil AKSAY
10236/482		Muzaffer SEKÜÇOĞLU
10245/483		Abdülvahap DOYDUK
10270/484		Kâzım ŞİMŞEK
10302/485		Özen KOL
10306/486		Enver YÜCESOY
10311/487		E. Ercan IŞIK
10313/488		Mahmut EKMEN
10321/489		Mircan FIRAT
10383/490		Mahmut YAPICI
10395/491		Aladdin ÇİFTEASLAN
10403/492		Mehmet TOKER
10404/493		Mustafa ALTAŞ
10431/494		A. Rıza AĞIRKAYA
10432/495		Hamit Hakan DÖVEN
10437/496		Necmettin GÖKÇEOĞLU
10446/497		M. Akif DOKUR
10450/498		Kemal MUHSİNOĞLU
10454/499		Enver ULAŞLI
10459/500		Hüseyin KARAÇOR
10468/501		Hasan DÖNERTAŞ
10469/502		Hilmi ÖNDER
10474/503		Fevzi ÖZSÜT
10494/504		Atillâ GÜNERKEN
10506/505		Nevzat OZANGÜÇ
10514/506		Avni KESER
10518/507		Behiç KURTULUŞ
10527/508		Yakup ÇELİK
10533/509		Sami EYİNÇ
10537/510		Muzaffer KUŞAT
10546/511		Sabit SAYICI
10559/512		M. Naci GÜLER
10595/513		M. Naci ÖRNEK
10596/514		Ali ÇALIŞIR
10604/515		Ali Resul ERGEÇ
10610/516		Mustafa ÖZDEMİR
10622/517		A. Dumrul SAYBAŞILI
10632/518		Nebi YILMAZ
10660/519		A. Hişam NİŞASTA
10677/520		Ömer DERELİOĞLU
10691/521		Mehmet GEDİK
10699/522		Suha KURTULUŞ
10711/523		Hakkı KAYA
10746/524		Cemil PİŞİRİCİ
10756/525		Akın ATİLLA
10757/526		Cengiz GÖKGÜN
10776/527		Ertuğrul İÇGÖREN
10801/528		Lütfi ALTAN
10807/529		Vehbi HURİ
10812/530		Sabri DERİNALP
10813/531		Arif AKLAN
10815/532		A. Eşter KURADACI
10828/533		Ahmet DURGUN
10854/534		Kaplan AKSAK
10858/535		Musa KILIÇKIRAN
10860/536		Abuzer AKKURT
10918/537		Mehmet ALTUN
10919/538		Salim ALTINÖZ
10922/539		Mehmet DAĞLI
10960/540		Ziya SEĞMEN
10968/541		Alaettin NAHİT
10971/542		M. Selim FATİHOĞLU
10979/543		Musa ÇABUK
10993/544		N. İsmail KÖNİ
10994/545		Ertan BOBUŞ
10995/546		Ünal ÇEVİK
10996/547		A. Haydar YÜKSEK
10999/548		Enver ERKILIÇ
11012/549		Kaya KARAMAN
11015/550		Mehmet AFŞAR
11027/551		A. Rıza ENGİN
11028/552		Mahmut RENDE
11041/553		F. Serpil YAYKIN
11047/554		Şerafettin ULUĞ
11055/555		Fahrettin ÖZER
11059/556		İsmet UYGUR
11069/557		Tevfik MEMUNOĞLU
11090/558		Sakine RENKLİBULUT
11092/559		Hakkı DEBGİCİ
11093/560		O. Polat YALÇIN
11094/561		Orhan BOZOKLAR
11097/562		Mehmet YALÇIN
11132/563		Ali GÖKŞEN
11134/564		Remzi ALTUN
11136/565		Nedim ŞAHBAZ
11142/566		Sevgi GÖKŞEN
11167/567		Faiz SARI
11198/568		S. Zeki ÖSKEN
11224/569		Bayram MERGAN
11225/570		Emin ÇİVRİL
11229/571		Şerif BAYINDIR
11247/572		Mehmet KAZANCI
11272/573		Serdar KUYUCUOĞLU
11278/574		Turgut ALABAY
11291/575		Hıdır İlyas SEVİN
11311/576		Tuncer ÇAKIR
11321/577		Cavit ORAL
11338/578		İsmail SOFUOĞLU
11361/579		M. Ali BÜYÜKKAŞIK
11366/580		Fevzi SOYKAN
11367/581		Kemal ERSÖZ
11376/582		H. Gazi GÜRBÜZ
11377/583		Necdet YILDIRIM
11381/584		Fahrettin GÜRSOY
11385/585		Cemal GÜRSUL
11393/586		Orhan BAYDAR
11400/587		Dursun DAĞ
11402/588		Kadir ÖZKAN
11411/589		Tamer GÜLER
11412/590		Seyfi ÖZTÜRK
11413/591		A. Levent BÜYÜKBURÇ
11414/592		Niyazi DELETİOĞLU
11417/593		Baki BAŞIBÜYÜK
11453/594		Hakime KOLTAŞ
11454/595		Ahmet ŞENER
11455/596		Cezmi POLAT
11459/597		Yusuf BARUTKAN
11460/598		İlyas TAŞER
11470/599		Süleyman BİLİCİ
11471/600		Veli BOZKURT
11472/601		Şahin DOĞAN
11485/602		M. Behzat PEKMEZOĞLU
11487/603		Burhan YILDIZ
11497/604		Hüsamettin ESİN
11515/605		Nihat TÜRKAN
11524/606		Halis SATIR
11531/607		Nihat KILIÇLAR
11533/608		Talât KOCABAŞ
11543/609		Şahin YÜCE
11544/610		Fevzi KUTLU
11546/611		Sabih TOYGANÖZÜ
11547/612		Bedia ÖZENİR
11550/613		Uğur ÖZTÜRKMEN
11558/614		M. Servet AKGÖL
11559/615		Erkal ÜLKER
11565/616		Yahya YELESER
11567/617		Orhan GİZER
11568/618		Sevim BOTCAN
11570/619		İlhan AYDIN
11590/620		Y. Salih KURT

Sicil No.	Şube No.	Adı ve Soyadı
11603/621		M. Ökkaş KERVANCIOĞLU
11648/622		Süha GÜRKAN
11649/623		İ. Halil ÖZKAN
11652/624		Mehmet TAŞER
11682/625		M. Galip GENÇ
11692/626		Beşir ALTUN
11693/627		Mehmet CELİL
11715/628		Yusuf TÜNEY
11722/629		Nurettin GENCAN
11759/630		Yurdum MERSİN
11760/631		M. Hamdi ALTIN
11764/632		Cevat OĞUZ
11765/633		Mehmet BOZ
11770/634		Ahmet BÖRÜ
11776/635		M. Sait KASAPBAŞLI
11784/636		Kazım BOZKURT
11791/637		İsa BİRHOŞ
11796/638		Mustafa ÇAYLI
11872/639		Salih GÜNAÇTI
11873/640		Mehmet ABA
11881/641		Abdülkerim DEMİR
11914/642		Nazım KOÇAK
11947/643		M. Necip ZÜLKADİROĞLU
12025/644		Emin YALÇINKAYA
12041/645		İbrahim ÖZTÜRK
12044/646		Selman SERTTEPE
12051/647		Adnan IŞIK
12070/648		M. Hamdi SÖNMEZ
12074/649		Murat ALİOĞLU
12088/650		Kâzım ÜNSAL
12089/651		Talât SÜRMELİ
12093/652		Turhan ERCAN
12106/653		Feridun D. ŞEKEROĞLU
12111/654		İhsan BİLGENOĞLU
12112/655		Mahir ÖZTÜRK
12113/656		Serol ACAR
12125/657		Sıtkı KOCAMANOĞLU
12126/658		Mahmut ÇİL
12136/659		Yaşar TOGAY
12138/660		Mehmet AKAR
12147/661		Mehmet Sabah DİNÇ
12150/662		Ali ÇALIŞKAN
12153/663		Ali GÜZEL
12156/664		Abdurahman EKMEKÇİ
12158/665		Lâmih YAYAR
12201/666		Nuri Aytar ARISAN
12231/667		Mehmet ANAÇ
12240/668		Haydar ÖZER
12242/669		Gülsen BUĞUR
12251/670		Mustafa SAYAR
12256/671		Yaşar GÜLLÜ
12267/672		Şükrü VARİNLİ
12272/673		Antuan Erol ERSAN
12277/674		Gündüz ÇÖLKESEN
12283/675		Abdullah KARAYANDI
12300/676		Mustafa ATEŞUŞAĞI
12301/677		Ahmet DEMİR
12303/678		Mümtaz FETTAHLIOĞLU
12308/679		Münif DERAN
12314/680		Turan Cemal UZUNYAYLA
12320/681		Hasan ÇAMLI
12331/682		Eşref SEĞMEN
12337/683		Hasan ERDOĞAN
12340/684		Selâhattin KEKİLLİ
12341/685		Z. Nazif GÜNGÖR
12342/686		Durdu Mehmet BALKIŞ
12345/687		Abdullah AYBABA
12364/688		Niyazi YALÇINER
12369/689		Fevzi GÜNGÖRDÜ
12387/690		Selâmi YILDIRIM
12393/691		S. Teoman KARADUMAN
12396/692		Hüsnü DAĞ
12400/693		Serpil ÇOLAK
12402/694		Celâl YÜKSEL
12425/695		Erdem Ünlü ÇETİNKAYA
12432/696		Hüseyin GÜÇLÜ
12442/697		Ahmet Yavuz SAYGILI
12444/698		Ali BOZASLAN
12455/699		Turgut SANCAR
12476/700		M. Galip YAVUZ
12478/701		K. Menderes KARSLI
12480/702		Şaban ORAL
12508/703		Ahmet ÖZ
12537/704		Sabahattin EŞBERK
12538/705		Semih SAHİNOĞLU
12543/706		Mustafa YILMAZ
12546/707		Hasan Hüsnü ALTIN
12550/708		Mesut ŞENOL
12570/709		Halil İbrahim ŞİMŞEK
12579/710		Özdemir GÜCÜK
12582/711		Sadık BUDAK
12583/712		Cemal DOĞAN
12592/713		A. Kutay AKİZ
12627/714		Nahsen KAPLAN
12636/715		Ahmet KOÇ
12653/716		Aydın POLAT
12709/717		Yusuf KİRAZ
12723/718		Hikmet NUREL
12726/719		Erdoğan KARGI
12784/720		Kemal KARAGÖZ
12823/721		Yahya SEZER
12824/722		Yılmaz MENETLİOĞLU
12837/723		Ş. Bülent SÖNMEZ
12850/724		Mehmet MAYMANCI
12859/725		Mehmet Necati KANALICI
12891/726		Ali TATLI
12908/727		Mehmet MİÇOOĞULLARI
12924/728		İhsan NAZİK
12926/729		Atıf GÜRSOY
12949/730		Abdulkadir KONUKSEVER
12951/731		Tahsin TURUNÇ
12953/732		Mehmet GÖNCÜOĞLU
12981/733		Mahir GÜRLER
12989/734		Basri ÖZKÖMEÇ
12999/735		Samet ÇİFTÇİOĞLU
13004/736		İbrahim KURT
13009/737		Hüseyin GÖÇMEN
13019/738		Mehmet KILIÇOĞLU
13027/739		Mustafa KAPUSUZ
13033/740		Ömer SÜRMELİ
13043/741		Aydın SİHAY
13087/742		Zeki BAYKAM
13108/743		Kemal TANKAL
13114/744		Bahattin KORKMAZ
13117/745		Ali ZUBAROĞLU
13123/746		Mehmet BÖLÜKBAŞI
13145/747		Turgut TEKİN
13153/748		Ömer KİRİK
13160/749		Vedat Ahsen ALTIN
13179/750		Osman HAMDİOĞLU
13180/751		Recai AKSOY
13210/752		Abdullah AÇIKYOL
13223/753		Yücel ÇABUK
13235/754		Durmuş BAYSAL
13243/755		Abdüllatif KURU
13249/756		Bayazıt BEYAZIT
13254/757		Sabahattin GÜZEY
13255/758		Halil DOĞAN
13260/759		Mehmet SABUNCU
13272/760		Necip BOZKURT
13273/761		Salim BABUŞ
13297/762		Erdoğan ALIÇ
13331/763		Mahmut TUNÇ
13335/764		Enver EKEN
13345/765		Mehmet BOZKURT
13348/766		Murtaza COP
13377/767		Zekeriya İNCE
13417/768		M. Emin SABİT
13433/769		Nurettin ÖZYAZGAN
13464/770		Mustafa Vural OKAN
13473/771		Salih YILDIZ
13510/772		Yıldırım Beyazıt TERZİ
13520/773		Mehmet ÇIKTI
13525/774		İsmet YAŞARER
13539/775		Ahmet Duran TURAN
13552/776		Ahmet ÇETİN
13598/777		Mehmet Ali KUZU
13637/778		Yahya ÇAYLI
13666/779		Mustafa KALE

Sicil No.	Şube No.	Adı ve Soyadı
13674/780		Kamber YALÇINKAYA
13704/781		Ş. Metin KAYNARSOY
13707/782		Mehmet TINAZ
13713/783		Mustafa KARAKURT
13725/784		Hasan ASLAN
13743/785		Nebil CİLLİ
13757/786		Bahri GÜRSOY
13769/787		Sabri ÇAĞLAR
13782/788		Serpil PARLAK
13783/789		Şule KUTLUAY
13785/790		Sunay BALAMİR
13805/791		Ali ŞEN
13858/792		Ahmet BÜYÜK
13863/793		Nesim KARACA
13896/794		Hacı ÖZGEN
13904/795		Mehmet DALKILINÇ
13917/796		İsmet ERGÖNÜL
13918/797		M. Yusuf HOCAOĞLU
13924/798		Önal ERDAL
13934/799		Şakir ÖZTÜRK
13943/800		Halil SÜMER
13944/801		Mehmet HÜMMADİOĞLU
13945/802		İbrahim AYTEKİN
13946/803		Haluk K. BEZİKOĞLU
13947/804		Hüseyin YAYLA
13957/805		Tuncay ERTUĞRUL
14000/806		Halil ÇEPE
14011/807		Atik ASLAN
14013/808		Muzaffer MERİÇ
14017/809		Erdinç KOŞKUN
14018/810		M. Oğuz REVANOĞLU
14036/811		Meryem KAÇAR
14044/812		İbrahim KURTULUŞ
14066/813		Cahit BÜYÜKER
14078/814		Mehmet COŞKUN
14079/815		Nihat KABALAK
14092/816		Adem BULDUK
14102/817		Razik YAYLAGÜL
14104/818		Kadir KARAGÖZ
14105/819		Mariyo AYAZ
14118/820		Rafet ŞENYURT
14142/821		M. Nedim KARAKAŞ
14147/822		İbrahim ERİŞ
14156/823		O. Turan ŞENGÜLER
14158/824		Zeki TATLI
14162/825		Nevzat TÜRKAN
14164/826		Alaattin İSKENDER
14168/827		Mustafa GÖMEÇ
14169/828		Sami CANBOLAT
14170/829		Azmi SOYSAL
14171/830		Kasım ALKAYA
14172/831		Mustafa KARABULUT
14185/832		Metin ŞAHİN
14188/833		Mustafa ALTÜRK
14198/834		Doğan ANSAL
14225/835		Talat ERAYMAN
14233/836		Ali KAYA
14242/837		Nadir TÜRKER
14300/838		Atilla BALKIŞ
14304/839		Faruk KÜRKLÜ
14305/840		Hasan AKSOY
14312/841		Selahattin YAVUZYILMAZ
14334/842		Mahmut A. DOĞAN
14362/843		D. Rabia ÇUKUROVA
14363/844		Meral ŞENYUVA
14366/845		M. Faruk TÜRDÜ
14375/846		Haluk GÜNCEOĞLU
14379/847		Osman YILMAZ
14399/848		Adil PERŞEMBE
14408/849		Mehmet KORKMAZ
14456/850		Mahmut YURTSEVER
14466/851		Lûtfü CURA
14490/852		Cengiz YILDIRIM
14492/853		Zeki DOĞRU
14532/854		Zihni KEPKEP
14537/855		Mustafa YILDIRIM
14539/856		Mehmet ÇİĞDEM
14540/857		Ömer BOZKURT
14553/858		Güngör CURA
14567/859		Eşref PEKSEL
14581/860		Sabri KILIÇ
14588/861		Abdulkadir ERSÖZ
14597/862		Özcan SÖKMEN
14616/863		Yüksel EKER
14621/864		Neşet ÖZMEN
14622/865		Halit LEK
14623/866		Yusuf ALKANLI
14636/867		C. Erol SAĞOL
14638/868		H. Avni TÜRKTAN
14646/869		Hüseyin BUCAKLI
14668/870		Abdullah GAZNELİ
14677/871		Kadriye Kanaad BİLEN
14698/872		B. Ali BİLİR
14706/873		Ali ÇOLAK
14720/874		Coşkun ATEŞOĞLU
14726/875		Duran KALEGERİ
14750/876		Metin HURŞİTOĞLU
14785/877		H. Cahit KOYUNCUGİL
14792/878		Müslüm ÇELEBİ
14817/879		M. Hakkı DARANDELİ
14858/880		Musa KİPER
14865/881		Talip İKİZ
14883/882		Ali BÜLBÜL
14885/883		H. Uğur SOYSAL
14901/884		Ramiz CAMLIOĞLU
14907/885		Maruf GÜVEN
14908/886		Güven BARUTÇU
14929/887		Abdullah NASEH
14945/888		Hacı KÜÇÜK
14956/889		Mustafa EMEL
14963/890		Demir ŞAHİN
14968/891		Adnan YILDIZ
14983/892		Veysel Durem AYDIN
15008/893		Veli UYSAL
15012/894		Muhabbet KORKAR
15014/895		Ahmet AKYILDIZ
15018/896		Soner BİLİCİ
15034/897		Ömer ALTUN
15039/898		Kamil YETKİN
15044/899		Ertuğrul KIRIMHAN
15046/900		Ramazan DALGIÇ
15053/901		Mesut ŞAN
15056/902		Zeynep SAĞOL
15065/903		Şemsettin TİLEYLİOĞLU
15073/904		Yılmaz TÜRKYILMAZ
15074/905		Ahmet BOZDOĞAN
15083/906		Mehmet GİRGİN
15112/907		Ali DERE
15114/908		Mustafa SAĞER
15125/909		M. Salt GÜL
15137/910		Talal CİLLİ
15177/911		Naci ÇUBUKÇUOĞLU
15184/912		Hüseyin ERKASLAN
15188/913		M. Emin ÖZCANLI
15189/914		Hasan Hüseyin YAPICI
15202/915		Ayhan GÜZELCE
15212/916		Sezai ÖZGÖREN
15229/917		İrfan YETKİN
15248/918		İsmail ÇELİK
15254/919		İsmet ŞAHİN
15256/920		Kazım ERTAŞ
15270/921		Musa SÖKMEN
15271/922		Kemal AVCI
15272/923		Serin ÖNÜR
15290/924		Muzaffer PİRPINAR
15297/925		İbrahim EGEMEN
15298/926		Erdem ENGİN
15337/927		Vedat KARAASLAN
15342/928		Nevzat TORAMAN
15343/929		Yaşar BALIK
15356/930		Bayram GÖRÜR
15358/931		Savaş ÖZDİNÇ
15364/932		Celal AŞTI
15371/933		Bekir GÜRSAL
15393/934		Ayhan KARSLI
15405/935		Ş. Ömer Faruk ÖZKAN
15412/936		Mehmet BAŞTAŞ
15425/937		Lütfi YÜKSEKBİLGİLİ
15428/938		Hüseyin AKGÜLOĞLU

Sicil No.	Şube No.	Adı ve Soyadı
15458/939		Veli CANBOLAT
15467/940		Mustafa YAVUZ
15469/941		Aydın ALPAYDIN
15475/942		Selâhattin GEVRİ
15494/943		Ahmet ÇALIŞIR
15501/944		H. Erhan ÖZSEVİMLİ
15505/945		M. Nuri CAN
15535/946		Aziz ALACUKLU
15536/947		Derya AKSÖZ
15537/948		Servet TUNCER
15554/949		Mehmet ATABEY
15556/950		M. Ali UĞURLUER
15565/951		Saydam ALTUNAĞ
15579/952		Mahmut ALPAGOT
15585/953		Hasan EYGİ
15588/954		Z. Erdoğan YUSUF
15593/955		Vahap BOZKURT
15596/956		Hidayet ÖKTEM
15598/957		M. Kemal AKÇİMEN
15599/958		Fethi USLU
15611/959		Niyazi DOĞDU
15622/960		Fadıl TOÇAK
15639/961		M. Hakkı AKTAŞ
15642/962		Necati ATEŞ
15645/963		Ahmet ÖZBERK
15675/964		Nedret ÖZAKIN
15710/965		Tahir KIYMAZ
15761/966		Michel SEVİNÇ
15770/967		Sedat KIZILTAN
15845/968		İsmail YEŞİLGÖZ
15856/969		Şerif BERBER
15949/970		Yılmaz KARAASLAN
15986/971		G. Malik BEREKET
15990/972		Mehmet Talât BEYBARS
15991/973		Aydın ALASYA
16024/974		Fikri ÇELENER
16034/975		Halit DELİKİŞİ
16036/976		Muzaffer ŞAHİN
16044/977		M. Nurettin AKYÜREK
16047/978		A. Seyitoğulları SEYİT
16053/979		Atilla AYDIN
16056/980		Nurettin GÜLTEKİN
16059/981		İsmet GÜL
16073/982		Kadri ŞEN
16080/983		Ali TEKSÜT
16093/984		Evliya FATMA
16097/985		Ercüment İNAL
16098/986		Dilhan SÜALP
16104/987		Seval ÇEBER
16105/988		Hasan MİMAROĞLU
16123/989		Rifat ERALP
16145/990		Hüsniye ASLANTAŞ
16148/991		Ergin Mehmet BALCI
16149/992		Sultan ŞEN
16159/993		Mustafa KÖKER
16160/994		Feyyaz HALLAÇ
16163/995		Nevzat ÖZTÜRK
16174/996		İkram KANTAR
16186/997		Ali Osman HUNU
16187/998		Mustafa DURMUŞ
16189/999		Tahir BOĞA
16195/1000		Naci USLU
16196/1001		Celal UZUN
16200/1002		Ali DEMİRKOL
16216/1003		Hasan HÜMÜLÜ
16234/1004		Lütfi SARI
16249/1005		Ahmet ÇAĞICI
16255/1006		İhsan CENGİZ
16292/1007		Macit YETKİN
16293/1008		Celâl ÖZER
16308/1009		Alaattin KALALI
16309/1010		Elif CERİT
16310/1011		Asaf PİŞKİN
16315/1012		Erdal ERAYMAN
16344/1013		Mustafa ÜNER
16351/1014		Beycan UÇAK
16360/1015		Ahmet SABUNCU
16366/1016		Meriç SÖKMEN
16367/1017		Mehmet YURDAER
16421/1018		Turhan ŞİMŞEK
16442/1019		Kazım POLAT
16452/1020		Tülin SAPMAZ
16456/1021		M. Edip BITIOĞLU
16466/1022		Mahmut TATIL
16483/1023		M. Zafer ÖZKİL
16489/1024		Mustafa SARIBAZ
16503/1025		S. Göknar TÜRKELİ
16508/1026		Ahmet ÖZSOY
16519/1027		Emel KAVUZ
16521/1028		Mehmet KARAALİ
16525/1029		M. Sadık GÜNGÖR
16529/1030		Selahattin ÇALIŞKAN
16530/1031		İsmail ERTUNÇ
16531/1032		Vecihi ÖZER
16532/1033		Cengiz SAĞDIÇ
16539/1034		Mecit ÖZCAN
16540/1035		M. Mevlana BİLİR
16541/1036		Remziye AKSOY
16553/1037		Necati SEYİR
16560/1038		Şerafettin EZBER
16562/1039		Rezzan AKALIN
16564/1040		Sedat GÖZCAN
16565/1041		Engin AŞAR
16599/1042		Akgül YILMAZ
16600/1043		Zekeriya HİÇYAKMAZER
16606/1044		İsmail CENGİZ
16627/1045		Meral KORKMAZ
16628/1046		Güler ERMAN
16629/1047		Bülki ALIRAVCI
16638/1048		Hülya KAÇAR
16682/1049		Hüseyin GÖÇER
16712/1050		Ahmet PINARBAŞI
16713/1051		Hüseyin DÜNDAR
16714/1052		Mustafa ÇÖPLÜ
16737/1053		İ. Vural ÇEVİK
16740/1054		Refik SİVAŞLIGİL
16745/1055		Halil ÇİÇEK
16752/1056		Doğan NAKİPOĞLU
16786/1057		Kadir YÖNDER
16787/1058		Yaşar ALIRSATARBAY
16794/1059		Halide GÜNHAN
16800/1060		Ali İZGİ
16801/1061		Dünyamin TİBİK
16805/1062		Ahmet TELKIRAN
16817/1063		Ali Muhittin YÜRÜK
16827/1064		Celal TOPALOĞLU
16847/1065		Şemi DERİCİOĞLU
16849/1066		Harun TUNA
16872/1067		Necla ÇELİK
16876/1068		Cumali DEMİRTAŞ
16887/1069		Fehmi SÜRENKÖK
16888/1070		Süleyman YILMAZ
16890/1071		Cabbar ŞENKUL
16894/1072		Hatice S. (CANBOLAT)
16899/1073		Adil AKYATAN
16907/1074		Alaaddin AYDIN
16936/1075		Sermet DİNÇER
16938/1076		Hakkı DURNA
16976/1077		Cavidan ŞAHİN
17001/1078		A. Seyhan GÜLER
17025/1079		İsmail BABACAN
17026/1080		Adil GÜLSOY
17031/1081		İlgün TOKSUK
17034/1082		Yusuf YILDIZ
17037/1083		E. Nermin YAPICI
17038/1084		Yaşar ALTINSU
17058/1085		Ömer GÜLER
17065/1086		Yıldıray ARAL
17068/1087		Nurettin TAŞDEMİR
17069/1088		Hasan ABAY
17071/1089		Derya AKRAY
17073/1090		Nihal BUYURGAN
17100/1091		Hamit CENGİZ
17104/1092		Ömer KARABACAK
17106/1093		Süleyman GÖKTEKİN
17112/1094		Hatice Nilgün TORUN
17115/1095		Ercan ÇETİN
17116/1096		M. Ali ÖZELBAYKAL
17117/1097		Fuat KÜRKLÜ

Sicil No.	Şube No.	Adı ve Soyadı
17118	1098	İhsan PAÇACI
17122	1099	Ali AKDOĞAN
17127	1100	Sadık ÇAYGÖKÇE
17144	1101	Gürsuer SÖKMEN
17147	1102	Hayrullah ÜNAL
17150	1103	Ali DEMİREL
17154	1104	Sedat TÜRER
17160	1105	Levent PAYDAK
17163	1106	Muhittin SARIÇİÇEK
17187	1107	Abdurrahman DEMİR
17188	1108	Mehmet İrşadi ÇONU
17189	1109	Durmuş ERDEM
17197	1110	Mustafa ERİŞİK
17199	1111	Mıhçat ERÇETİN
17200	1112	Hasan ERTAŞ
17206	1113	Mehmet Y. İYİGÜNDOĞDU
17224	1114	Civan KALAFAT
17240	1115	Mehmet BURÇ
17255	1116	Sadi ERSÖZ
17264	1117	Ali DİREKLİ
17268	1118	İbrahim COŞKUN
17280	1119	Abdullah SEĞMEN
17296	1120	Cemil ABDULHAYOĞLU
17300	1121	Emine Fügen KAPILI
17311	1122	Ali FIRAT
17312	1123	Tülin ŞAYAN
17355	1124	Hidayet ARSLAN
17367	1125	Hasan YILDIZ
17369	1126	Makbule GÖZÜKIZIL
17372	1127	Şahin AKGÜL
17385	1128	Seyfi ÇELİK
17386	1129	Selim HACINECİPOĞLU
17444	1130	Galip TÜTÜNCÜLER
17453	1131	İnci ORTATEPE
17477	1132	M. İbrahim AKALIN
17493	1133	Rıza ASLAN
17498	1134	Mahmut ERKÜÇÜK
17502	1135	Mustafa Haşim EMEKÇİ
17508	1136	Bağdat OKYAY
17518	1137	Ferit OĞUR
17521	1138	Hakan ERTURAN
17524	1139	Atilla AVCI
17530	1140	Amhet Cevdet YAĞ
17576	1141	Abdülkadir ÖZGENAL
17577	1142	Hilmi BAYÜLGEN
17578	1143	İbrahim ŞEN
17581	1144	Hülya DÖVENCİ
17623	1145	Halil CANPEK
17629	1146	M. Müfit VÖRÜGER
17643	1147	Mehmet Z. ŞENLER
17650	1148	M. Kemal ÜNLÜ
17651	1149	Seyit KOLKILIÇ
17652	1150	M. Abidin ÖZKAN
17665	1151	Mehmet Ali AVŞAR
17667	1152	Mehmet Enver ERBAĞCI
17670	1153	M. Salih BEKSARI
17678	1154	Süheyl BUDAK
17686	1155	Zeki AYNAL
17692	1156	İ. Halil YÜKSEL
17712	1157	Sabahattin AKBAY
17721	1158	A. Kerim ÇİLİNGİR
17724	1159	Kazım ATALAY
17752	1160	H. Şirin ÖZKAN
17754	1161	Fatih MENTEŞ
17755	1162	Hayrettin CANKUL
17755	1163	M. Mustafa SÖZÜDÜR
17804	1164	Ahmet DEMİRCİOĞLU
17822	1165	Fethi BOZDOĞAN
17839	1166	Memduh BOLAT
17853	1167	Süleyman AKPINAR
17860	1168	Cumali BELKO
17861	1169	Şakir KOCABAŞ
17863	1170	Salim YILDIZAK
17867	1171	Ömer ERDOĞMUŞ
17869	1172	Hatice ÖZDEN
17872	1173	Cevdet BASKIN
17885	1174	M. İfran CENGİZ
17888	1175	Bülent TANLAK
17896	1176	M. İhsan PEKMEZOĞLU
17916	1177	M. Halil SOMER
17919	1178	Mustafa TEKBIÇAK
17922	1179	Halil ÇEVİK
17926	1180	Selma İNSELÖZ
17931	1181	Recep KOŞAR
17935	1182	A. Nihal İKİZ
17937	1183	Seyfi BÜYÜKBAYRAM
17947	1184	İsmail AÇAR
17955	1185	Aytekin TEKİN
17978	1186	Doğan ÖRS
17986	1187	Gürkan YALAZ
17995	1188	H. Mustafa YILMAZ
17999	1189	Ali BOZDUMAN
18010	1190	Gülhan ZORLUEROĞLU
18014	1191	Adil SAKALLI
18021	1192	Azmi PAN
18026	1193	Ali AKÇAN
18027	1194	İ. Yılmaz ER
18028	1195	Mustafa Kemal ER
18031	1196	Mehmet PUR
18032	1197	Cevdet ZEHİR
18036	1198	M. İsmet AKIN
18042	1199	Mehmet AYDIN
18071	1200	Süleyman Suat ÖZGÜR
18076	1201	Orhan KARAALİ
18095	1202	Adnan UMAY
18100	1203	Lütfi SARPKAYA
18115	1204	Sezai AKSOY
18131	1205	Kâmil HÜNERLİ
18138	1206	Mehmet AKCA
18145	1207	Tevfik Faiz SAYEK
18148	1208	Kalender ARSLAN
18153	1209	Ömer İBİŞ
18154	1210	İsmet Yılmaz BABACAN
18155	1211	Mehmet Ali UĞRAŞ
18187	1212	Mustafa TÜRKSOY
18217	1213	Cennet BAŞEYMEZ
18218	1214	Şule GÜLER
18220	1215	Hayrullah CENGİZ
18228	1216	H. İbrahim VARKAL
18231	1217	Rıfat SUNA
18233	1218	Yusuf GÜNDOĞAN
18244	1219	Saffet ATICI
18246	1220	Cevat AYDOĞAN
18249	1221	Mesut YILMAZ
18250	1222	Sefer GÜNEYİ
18280	1223	Uğur GÜZEY
18283	1224	Tankut ÜNAL
18285	1225	A. Arslan TÜRKER
18288	1226	İbrahim SOYSAL
18293	1227	Muzaffer URAL
18294	1228	Yalçın TEMİZKAN
18297	1229	Faruk BAĞDAT
18313	1230	Dilaver GÜR
18324	1231	Erhan TOKAT
10330	1232	Muzaffer KUYUCU
18331	1233	Erden KOŞKUN
18333	1234	M. Yaşar DURGUN
18339	1235	Mehmet CUMALİ
18340	1236	Celâl AKAN
18345	1237	Hüsamettin BARBALİOĞLU
18347	1238	Süleyman ALTIOK
18365	1239	M. Lütfi CANDIR
18371	1240	Fetih ULUÇ
18379	1241	Ahmet SÖNMEZ
18380	1242	Murat ÜNAL
18382	1243	Turhan BAŞMAN
18387	1244	Fatih Akın KURT
18390	1245	Nami BERBEROĞLU
18420	1246	Ramazan KARAOĞLU
18421	1247	Zafer KARA
18422	1248	M. Yavuz ÇAYGÜR
18428	1249	Mustafa ÇEÇEN
18442	1250	M. Serdar UĞURLULAR
18446	1251	Gülten UYSALSOY
18447	1252	İsmail H. ERTEKİN
18449	1253	Sedat DÖNBAK
18467	1254	Süleyman Sırrı OĞUZ
18484	1255	Mehmet Can ÖZER
18489	1256	Hasan KEÇEBAŞ

Sicil No.	Şube No.	Adı ve Soyadı
18492/	1257	Abdülkadir DOĞAN
18498/	1258	Ali Fatih TOKGÖNÜL
18518/	1259	Nihat NAZLI
18525/	1260	Mustafa KİRAZ
18536/	1261	Mustafa DOĞAN
18537/	1262	Zeki YÜKSEL
18538/	1263	ÖMER CANAL
18542/	1264	Ümit ANTMEN
18564/	1265	Şadi DİNÇER
18580/	1266	Ahmet GÖÇER
18634/	1267	Şahap İPEKBAYRAK
18649/	1268	Mehmet DURUR
18666/	1269	Hasan Ali DİNÇER
18675/	1270	Mehmet KALAYCIOĞLU
18691/	1271	Mehmet BÖKE
18716/	1272	Kadriye ESAME
18749/	1273	F. Oya TUNÇSEZEN
18750/	1274	Nezih TUNÇSEZEN
18773/	1275	Ahmet SOUK
18799/	1276	Hayri EROĞLU
18805/	1277	Murat ÇINAR
18823/	1278	Yusuf ZÜLAM
18826/	1279	Abdo KARADAĞ
18861/	1280	İsmet TOKSOY
18879/	1281	Erdoğan BAĞCI
18906/	1282	Hamdi DAĞIŞTAN
18908/	1283	Mazhar CEZAYİRLİOĞLU
18917/	1284	Meral BALBAN
18919/	1285	Ali ALA
18920/	1286	Mehmet SEÇKİN
18921/	1287	Halil DEVEDEN
18928/	1288	Halil EROL
18936/	1289	Gönül ÖZMEN
18953/	1290	İhsan ÇELİKER
18954/	1291	Osman Nuri AYBABA
18961/	1292	Ahmet Akın GÜNEYLİ
18970/	1293	Bahri BAŞ
18983/	1294	M. Erdal ŞENER
18986/	1295	Ayhan ÇINAR
18988/	1296	Ahmet ORANLI
18991/	1297	Mehmet ÇETE
18994/	1298	Orhan ALTINAY
19010/	1299	Taşer ERKOL
19016/	1300	Besam KUSEYRİ
19023/	1301	Ali Rıza BİLSEN
19024/	1302	Hasan PARMAKSIZ
19027/	1303	M. Fırat YAĞ
19050/	1304	Osman KALFA
19063/	1305	Mehmet Emin YARDIMCI
19097/	1306	Hüseyin OKÇU
19122/	1307	Kazım ÖZEN
19119/	1308	M .Beşir ERSOY
19120/	1309	Ercan BURNUKARA
19135/	1310	Haydar SEVEN
19136/	1311	Fethi ERGÜN
19142/	1312	Erdal KARLI
19163/	1313	Şekip BÜYÜKAŞIK
19169/	1314	Abdulkadir AĞAOĞLU
19182/	1315	Sadi SARIÇİÇEK
19183/	1316	Osman DEMİREL
19184/	1317	Mithat TAĞGETİREN
19201/	1318	Ertan YÖGEN
19202/	1319	M. Muzaffer CAN
19208/	1320	A. Oktay GÖNÜL
19214/	1321	Alpaslan KÜSÜN
19216/	1322	Yemliha KIŞOĞLU
19222/	1323	Mustafa KOCA
19247/	1324	İbrahim ŞAHAN
19248/	1325	Osman Nuri DOĞAN
19250/	1326	Mehmet Haşim ERASLAN
19252/	1327	Mehmet Ali UYSAL
19258/	1328	Erol AYSAN
19285/	1329	Mehmet ÖZKÖSE
19286/	1330	Gürhan ÜNAL
19287/	1331	Feyzi TEKE
19290/	1332	Sait KAYKAÇ
19360/	1333	İsmail BAHAR
19366/	1334	Nihat ROÇAK
19369/	1335	Ertuğrul KUYUCUOĞLU
19375/	1336	Zeki EMİROĞLU
19394/	1337	Ahmet Hamdi ÖZDEMİR
19395/	1338	Hüseyin ALKAN
19411/	1339	Fikri UYAR
19432/	1340	İsmail YETKİN
19439/	1341	Alırıza YAŞAR
19734/	1342	Suat ULULAR
19746/	1343	Mehmet KOCAMAN
17589/	1344	Bahri DURU
19772/	1345	Zeki ALTINTAŞLI
19798/	1346	Ömer KÖRÜKÇÜ
15331/	1347	Ali ÇEKMEN
19802/	1348	Ali DEBBAĞ

samsun şubesine bağlı üyelerimiz

Sicil No.	Şube No.	Adı ve Soyadı
305/	1	Ahmet GÜRSEL
366/	2	Kadir KURDOĞLU
422/	3	Ali CENGİZ
436/	4	Ali TERZİOĞLU
661/	5	İbrahim BULUTOĞLU
719/	6	M. Kemal TURFAN
811/	7	Burhanettin BARKAN
1057/	8	Selahattin ÖZDEN
1058/	9	Hasan AYDIN
1325/	10	Haydar ÖZSAMSUN
1470/	11	İrfan ARAS
1796/	12	Ekrem ORHAN
1834/	13	Ali Naci PEKER
1992/	14	Süreyya BETESTENLİOĞLU
2140/	15	Tevfik TARIMCIOĞLU
2210/	16	Mehmet BİRBEN
2458/	17	Kılıçaslan UNAT
2634/	18	Mehmet Naci YAZOĞLU
2670/	19	Abdülkadir BASA
2775/	20	Muzaffer ŞAHİN
2846/	21	Lütfi ERBİL
2849/	22	Özdilek ERDEM
2913/	23	İsmet KÖSE
2914/	24	Ahmet YAMANER
2924/	25	Murat Kamil YENİGÜN
2940/	26	Necdet ATACAN
2956/	27	H. Tuncay EMREM
2972/	28	Recep GÖKALP
3003/	29	Kasım AYDOĞAN
3051/	30	M. Sadullah KARADENİZ
3132/	31	M. Hayati KÖSE
3155/	32	Cabir TANYAŞ
3169/	33	Mehmet KURUDOĞLU
3232/	34	Halit TOSUN
3250/	35	Mehmet GENÇ
3291/	36	M. Ziya ÇELEBİOĞLU
3307/	37	Nihat AKGÜN
3334/	38	T. Yılmaz ÖĞÜT
3405/	39	Ali TURGUT
3408/	40	Hayati CEBECİ
3424/	41	Hıfzı KARLIDAĞ
3437/	42	Erol ÖZDEMİR
3441/	43	İlhan BİLGİN
3455/	44	Selahattin FEYİZ
3507/	45	Şefik COFCOF
3566/	46	İsmet ARSLAN
3581/	47	Coşkun ÖZCAN
3624/	48	Yüksek ÜZELTÜRK
3638/	49	Kayhan UYAROĞLU
3684/	50	Vural ATAOĞLU
3778/	51	Şevket Orhan ARIKAN
3839/	52	R. Yalçın ERDEM
3882/	53	Olgun KOÇAK
3883/	54	Yılmaz YAPICI
3889/	55	Yüksel AYDIN
3909/	56	Ş. Ünal YAPRAK
3920/	57	Muzaffer SEFER
3937/	58	R. Kaya SATIROĞLU
3947/	59	Ali Necati BANKOĞLU
3969/	60	Naci ER
3979/	61	Selahattin ONGAN
4006/	62	Metin KURAL
4038/	63	Önal SÜER
4041/	64	Mahir KEÇECİ
4046/	65	Sedat KANIK
4060/	66	Sait RAHAT
4061/	67	Mehmet BİLGİN
4116/	68	Şeref ÖZSOY
4161/	69	M. Celalettin ÇİFTÇİ
4188/	70	Cemal AĞCA
4198/	71	İ. Ethem YÜKSEL
4202/	72	Nuri ÇEBİ
4205/	73	Ünal ŞENTÜRK
4212/	74	Cihat Yılmaz SOFUOĞLU
4218/	75	Erdoğan BASMACI
4223/	76	Vehip İRMİŞ
4305/	77	A. Naci URAL
4367/	78	Beyhan TANRIÖVER
4386/	79	Yusuf ÇEBİ
4395/	80	Naci ARACI
4401/	81	Ömer ULUS
4405/	82	Ruhi YALÇIN
4428/	83	Zeki DEMİRCİ
4457/	84	Aydın AYYILDIZ
4483/	85	S. Yılmaz SEVEN
4520/	86	Mehmet PARLAK
4563/	87	Nurettin BALAMAN
4594/	88	Orhan AKAY
4645/	89	Hasan EMECAN
4675/	90	Salih AKTÜRK
4684/	91	Fehmi YÜKSEL
4722/	92	Cem BAKİLER
4727/	93	Adril YÜCE
4730/	94	İbrahim BALABAN
4754/	95	Osman ÖKSÜZ
4799/	96	Tamer TİMURÇİ
4830/	97	Behçet ERCAN
4867/	98	Yılmaz FELEK
4902/	99	Ali GÜDÜL
4939/	100	Akın ÖNALP
4954/	101	Arzu TOPUZ
4958/	102	Şenel AKGÜN
4980/	103	Niyazi ÖZER
4989/	104	Atillâ AKSU
5014/	105	Cengiz AL
5019/	106	Hızır HOP
5078/	107	Cavit Çetin BAHADIR
5083/	108	Tahir ODABAŞ
5087/	109	Necdet URAL
5168/	110	Safet Nasih ARKAN
5174/	111	Rüştü GÜNER
5226/	112	Mesut ERTURAN
5227/	113	Sedat MERCAN
5238/	114	Ali BAHAT
5243/	115	Memmet ŞENGEL
5247/	116	Doğan EMİRLİ
5253/	117	Fethi ACAR
5260/	118	H. Atillâ ÖZKAYA
5274/	119	Metin GÜRDERE
5286/	120	Vehbi ÖZDEN
5296/	121	Yılmaz YALIN
5315/	122	Hüseyin TOKLU
5328/	123	Saffet DİNLER
5338/	124	Tunçer İNCELEME
5339/	125	A. Atillâ KAMA
5377/	126	Nazif CEYLANDAĞ
5389/	127	Hüsamettin KOÇAK
5419/	128	Necati KIR
5491/	129	Necmettin ERYILMAZ
5543/	130	Ali ERKAN
5554/	131	Zeki KAYHAN
5575/	132	Yahya KUTLUK
5594/	133	Ecmel YALIN
5645/	134	İhsan DOĞAN
5656/	135	Yüksel ERDEM
5678/	136	Zeki BARIN
5722/	137	Erdoğan CİMİLLİ
5753/	138	Sevdet ARAS
5821/	139	Gafur ATMACA
5837/	140	Rahmi AKÇELİK
5858/	141	Faruk KALAV
5859/	142	Mustafa GÜLER
5864/	143	O. Remzi LÂKERDA
5869/	144	Remzi KAYAHAN

Sicil No.	Şube No.	Adı ve Soyadı
5881/	145	Servet AKKOYUNLU
5889/	146	Gültekin EKMEKÇİOĞLU
5920/	147	İlhan BÜYÜKGÖKMEN
5926/	148	Ahmet SEVEN
5936/	149	Dursun ÖZEREN
5942/	150	Erdoğan ÇANGIR
5948/	151	Yaşar CAMADAN
5965/	152	Mustafa HATİPOĞLU
5975/	153	Nihat KORKMAZ
5993/	154	Ali KALENDER
5997/	155	Remzi MERAL
6033/	156	Seyfettin YAKIN
6046/	157	Fikret SARI
6070/	158	Ömer KARAKULLUKÇU
6098/	159	Sezgin AHMET
6128/	160	Yılmaz AVCI
6148/	161	İsmet BİLGİN
6149/	162	Şeref KIRAN
6191/	163	İzzet AYDIN
6192/	164	Yusuf BAŞLAMIŞLI
6197/	165	F. Fevzi ERSİN
6206/	166	Turan BİLGİN
6220/	167	Ş. Turgut ŞENER
6223/	168	Taner SEVGÜL
6247/	169	Tahsin ÇALIŞKAN
6253/	170	M. Mahir CELAYİR
6278/	171	B. Ali UZUNER
6295/	172	Mehmet BERKÜN
6332/	173	Hızır ÖNSOY
6400/	174	M. Polat SAKA
6418/	175	Ahmet SÜER
6428/	176	Asım BİLGİN
6475/	177	İlkin BALTA
6504/	178	S. Uğur ÖZGENÇ
6539/	179	Halûk RENDA
6547/	180	Muammer KAZANÇ
6626/	181	Galip ŞAHAN
6632/	182	Halil ÜRÜN
6641/	183	Yakup ÇALIŞKAN
6644/	184	Ahmet KIRCA
6662/	185	Vedat BATU
6680/	186	Veysel GÜNAYDIN
6681/	187	Cemalettin ŞENOL
6685/	188	Ünal TOPCU
6689/	189	Özkan KOÇ
6699/	190	Ergin GENCAL
6748/	191	Talât TURNA
6774/	192	Osman SARI
6776/	193	Ünal MESCİ
6820/	194	H. Mustafa ÖZGİT
6831/	195	Yaman KÖK
6858/	196	Metin KORUCUKLU
6898/	197	Adnan AYDIN
6901/	198	Ş. Turan YEŞİLBAŞ
6902/	199	Tahsin BAYGIN
6906/	200	Uğur CERİD
6909/	201	Hasan KOÇ
6911/	202	İ. KARAMUSTAFAOĞLU
6955/	203	Kemal TÜRKOĞLU
6988/	204	Cemil PLÂK
7024/	205	Bilgin ALTAYLI
7025/	206	Ahmet DURMUŞ
7032/	207	O. Bahri CİVELEK
7058/	208	Cemal BAYRAK
7066/	209	Hasan ERDOĞAN
7086/	210	Sinan DEMİRELEN
7108/	211	Erol ÜÇÜNCÜ
7115/	212	Şener ÇITAK
7123/	213	Vedat UZUN
7133/	214	Tahsin EFENDİOĞLU
7134/	215	Mehmet AYGÜN
7145/	216	Hüseyin KÖKTENER
7159/	217	İsmet KARTAL
7163/	218	Hüdavi GÜNEYLİ
7173/	219	Memet YAZICI
7188/	220	Mehmet BAŞARAN
7210/	221	Bülent AKKÖK
7213/	222	Basri ERTAŞ
7254/	223	Reşat ÖZŞAHİN
7255/	224	M. Salih ŞAHİN
7256/	225	Y. İlhami ÖDÜBEK
7275/	226	M. Ertan VURAL
7296/	227	F. Nazif ÖZAK
7314/	228	İ. Hakkı AYDIN
7336/	229	U. Ümit SAVLI
7377/	230	Ayhan ERNUR
7380/	231	M. Lütfi PERİLİ
7394/	232	Aslan POLAT
7430/	233	M. Emin KAYAOĞLU
7434/	234	Hilmi OMUZLU
7462/	235	Rifat KEMİKTARAK
7475/	236	Muhittin ATAÇ
7476/	237	Kemal ELÇİN
7477/	238	Necip AYVERDİ
7481/	239	Ali PAK
7486/	240	Emin BERKE
7524/	241	Metin ARİFAĞAOĞLU
7531/	242	İsmet YILMAZ
7537/	243	M. Hilmi YAPICI
7541/	244	H. İbrahim ÇETİNKAYA
7548/	245	AYDIN AKSU
7551/	246	Yusuf KÜÇÜKVAR
7563/	247	Nurettin İBRİKCİOĞLU
7573/	248	Canu CENGİZ
7588/	249	M. Şevket YAZICI
7591/	250	Bahri ÖZDOĞRU
7600/	251	Muharrem KÖSE
7614/	252	Burçay TAŞÇI
7621/	253	M. Hami PEKER
7642/	254	Fikret BERBER
7646/	255	O. Yılmaz YAVUZ
7662/	256	Ali KÖSE
7705/	257	Atayıl ARAS
7716/	258	Hurşit NUMANOĞLU
7723/	259	Ragıp ERDÖL
7769/	260	Atillâ TAŞKIRAN
7772/	261	Mehmet KAYA
7794/	262	Ferruh ÖZDİRİ
7805/	263	Halit ULTAN
7817/	264	Şükrü GENÇAY
7819/	265	Metin GÜLER
7862/	266	Z. Ünal ÖZBAY
7902/	267	Halit ŞAHİN
7919/	268	İsmet ÖZER
7925/	269	Nedim KONAK
7996/	270	Ahmet KİRİŞ
8010/	271	Sübütay ÖZDEN
8052/	272	Ertunç IŞIK
8054/	273	Cemal KARA
8062/	274	Ahmet AYHAN
8116/	275	Tevfik ACAR
8124/	276	Cemal GÜNERİ
8133/	277	Turan ALP
8140/	278	Hasan ÇIRACI
8158/	279	Ali ŞAHİN
8165/	280	Osman ŞAHİN
8173/	281	Selahattin KESER
8182/	282	Hasan ŞİRİN
8188/	283	Sadık CAN
8189/	284	Hüseyin AKTÜRK
8208/	285	Mustafa KAYNAK
8211/	286	Eyüp ŞEKER
8225/	287	A. Ugur ATABAY
8233/	288	Abdullah VEREP
8259/	289	Metin ÇITAK
8267/	290	Mehmet ŞENEL
8292/	291	Selim ERGÜN
8293/	292	Şadi UYAR
8308/	293	Ahmet ALTINYAPRAK
8312/	294	Resul KURTKAYA
8328/	295	Esat AKPINAR
8361/	296	Abdülaziz TATOĞLU
8384/	297	A. Hikmet HATAY
8400/	298	Güngör DEMİRALP
8401/	299	Mehmet ÇAKIROĞLU
8416/	300	Fahrettin ÖZTÜRK
8425/	301	Kemal CEVHER
8426/	302	Taner UYSAL
8428/	303	Halim DURSUNOĞLU

Sicil No.	Şube No.	Adı ve Soyadı
8433/	304	Abdülmecit TEMEL
8446/	305	M. Ekmel UYSAL
8476/	306	İshak KİBAR
8484/	307	Erol DEMİR
8467/	308	Mehmet TURAN
8524/	309	B. Cahit MUTLU
8556/	310	Rahmi YILMAZ
8571/	311	Ayhan DİZDAROĞLU
8580/	312	Mustafa HATINOĞLU
8582/	313	Remzi ATAY
8601/	314	Necmettin ÖZKÖROĞLU
8614/	315	Yılmaz ÖZTEKİN
8630/	316	Hüseyin AKIN
8631/	317	Dursun GÖKÇEN
8632/	318	Mevlût OSMANKADIOĞLU
8634/	319	İ. Süreyya GİRİŞMEN
8656/	320	Eray DEMİREL
8661/	321	Hakkı ÜNAL
8662/	322	Sabri MAVİİŞ
8687/	323	A. Cemal AYDOĞAN
8691/	324	Ali İrfan ONUR
8692/	325	Hasan BANK
8722/	326	Ekrem KARACA
8734/	327	Ayhan KÖKLEN
8752/	328	Erdal KAVASOĞLU
8755/	329	Mustafa TÜFEKÇİ
8764/	330	A. Turan SÖZEN
8765/	331	İsmet KARA
8783/	332	Ali BAYRAKTAR
8806/	333	Ceyhan ÇAĞLAYAN
8819/	334	Resul DURMUŞ
8828/	335	Salim YETİM
8830/	336	Ahmet OĞUZ
8837/	337	Cemil TÜRK
8861/	338	Ertan ALAYAT
8865/	339	Atillâ DORUM
8879/	340	Abdullah USTA
8908/	341	Enver ÖZTÜRK
8939/	342	Aydın TARI
8941/	343	Ekrem ÇİLİNGİROĞLU
8963/	344	Ebubekir ERDEM
8964/	345	Hasan EMİR
8967/	346	Şefik TÜRKMEN
8968/	347	Mustafa ALTINTAŞ
9002/	348	Yahya TEMEL
9009/	349	Refik AKIN
9039/	350	B. Cavit MARANGOZ
9044/	351	Muammer AKYIL
9047/	352	Necati ALEMDAROĞLU
9054/	353	Necmeddin SARUHAN
9073/	354	Ali Yavuz ERİŞTİ
9084/	355	Mehmet BAYKAN
9098/	356	A. Rıfat BAŞARAN
9123/	357	Mehmet YILDIZ
9132/	358	U. Tuncer ALPASLAN
9136/	359	Nihat GÜRBÜZ
9139/	360	Adnan ŞENEL
9147/	361	A. İhsan HOTAMAN
9148/	362	İsmet TOKTAN
9155/	363	Cahit KİTAPÇI
9160/	364	Sezai KARAPINAR
9169/	365	Ali BABAOĞLU
9170/	366	A. Kadir GÖDEKMERDAN
9189/	367	Ahmet ORHAN
9205/	368	M. Necati MÜFTİGİL
9211/	369	Yalçın AYGÜN
9221/	370	Muzaffer KAYHAN
9237/	371	Zühtü YÜKSEL
9249/	372	Yaşar MANKALOĞLU
9252/	373	Salim TEZEL
9274/	374	Ragıp TAYFUR
9297/	375	S. Zeki ÇORBACI
9309/	376	Salim KOLBAKIR
9348/	377	Yaşar YILDIRIM
9378/	378	Cenap BİLALOĞLU
9381/	379	Hüsamettin KILIÇ
9389/	380	Okyay ÖZKAN
9423/	381	Vehbi KOÇU
9438/	382	Selim TEMİZEL
9440/	383	Zekeriya DEĞİRMENCİ
9446/	384	Necmettin UZ
9447/	385	Erdoğan ERTAN
9451/	386	Tuncay EYÜBOĞLU
9465/	387	Metin ATASELİM
9483/	388	Saadettin TURAN
9519/	389	Bahri ALYURT
9522/	390	Ömer ADIGÜZEL
9524/	391	Şenel SARI
9533/	392	Rafet SAĞLAM
9546/	393	Osman AYDEMİR
9561/	394	Abdülkadir YURDAY
9574/	395	M. Ömer ERSAN
9576/	396	Doğan SARACOĞLU
9578/	397	Fikri YILDIRIM
9584/	398	A. Faruk TOSUN
9616/	399	Orhan YILMAZ
9625/	400	Mehmet YILDIRIM
9630/	401	Saffet ÇETİN
9632/	402	Avni TERZİOĞLU
9633/	403	Dursun KESKİN
9637/	404	Ali Galip ÖZCAN
9683/	405	C. H. Şehzat GÜNER
9693/	406	A. İhsan DERELİ
9727/	407	Hamit TOPALOĞLU
9747/	408	Zeki AKAN
9759/	409	Sabahattin TÜREDİ
9767/	410	Fahrican ERTEKİN
9784/	411	M. Zafer ATAKAN
9805/	412	Ahmet KAZANCIOĞLU
9816/	413	Ahmet HAKYEMEZ
9817/	414	Şener SAYIN
9818/	415	Necdet BEKTAŞ
9841/	416	M. Bahaddin CANAN
9872/	417	İ. Hakkı ÖZGER
9877/	418	Asım BEŞİKÇİ
9882/	419	Cemal GENÇ
9887/	420	Muharrem YILDIRIM
9908/	421	Ali AKAEVREN
9915/	422	Abdülkadir TERZİ
9919/	423	İsmail KALAYCI
9929/	424	A. Akdoğan Ç. OĞLU
9938/	425	Bekir KIRGÖZ
9943/	426	Ali Ekber AYDOĞAN
9948/	427	İsmail BOTGÜL
9953/	428	Hikmet MAKAS
9996/	429	Rüştü UZUNSOY
10002/	430	Ceyhan AKSOY
10010/	431	Mustafa KARAMANOĞLU
10013/	432	Hikmet BOZALİOĞLU
10032/	433	Bülent ŞAHİNKAYA
10044/	434	Özen ÖZKAZANÇ
10055/	435	M. Nuri ÇOMAKLI
10058/	436	Cemal YILMAZ
10064/	437	Ali Rıza AKŞEHİR
10081/	438	Bahattin ERDEM
10110/	439	Kemal KARA
10146/	440	Kemal EKİNCİ
10171/	441	Reşit EROL
10207/	442	Ergun PERİ
10212/	443	A. Feyyaz AKSUNGUR
10308/	444	Coşkun YAPICI
10314/	445	Ahmet KARAKILIÇ
10320/	446	O. Zeki KAMBUROĞLU
10325/	447	Kenan TURGUT
10335/	448	Hayrettin KÜÇÜK
10339/	449	Reşat KILIÇ
10350/	450	A. Rıza ARSLAN
10372/	451	Ramazan AYDIN
10386/	452	Göktan ANIL
10419/	453	Seyfettin ŞEN
10421/	454	Ferhat KOLENOĞLU
10440/	455	Turan KAYAN
0445/	456	Sebahaddin YALÇINKAYA
10512/	457	Osman ŞAHİNOĞLU
10517/	458	K. Turan KÖSEOĞLU
10520/	459	Ömer HACIBALOĞLU
10545/	460	Faik YILMAZ
10552/	461	Murat SEZER

Sicil No.	Şube No.	Adı ve Soyadı
10562/	462	Cevdet BAYRAM
10578/	463	Bekir YILDIRIM
10589/	464	İsmail KAYA
10590/	465	Kamil TİRYAKİ
10618/	466	H. Özdemir SEKBAN
10621/	467	M. Emin DURSUN
10626/	468	Mithat DUTKUN
10628/	469	Sümer KAYACAN
10646/	470	Asım ÖZTÜRK
10655/	471	Hüseyin BÖLÜKBAŞI
10656/	472	M. Rıfkı YAYLALI
10678/	473	M. Kemal ÜNLÜER
10700/	474	O. Seher AKŞEHİR
10713/	475	Sami DEMİRKAN
10717/	476	İhsan ÖZER
10722/	477	Şinasi SANSU
10729/	478	Galip ALTINKAYNAK
10732/	479	M. Uğur KANBUROĞLU
10733/	480	Vahdettin BAHADIR
10738/	481	Ali Rıza ÖZTÜRK
10740/	482	Neşet SARAÇ
10754/	483	Saim KARAAĞAÇ
10783/	484	İslam BİLSEL
10784/	485	Ş. Yener KATIRCI
10792/	486	Hayrettin ATASEVER
10793/	487	Aydın OSMANOĞLU
10814/	488	Kazım TOPÇUOĞLU
10852/	489	Yılmaz YÜCEL
10880/	490	Hasan BÜLBÜL
10881/	491	Abdurrahman DEMİRCİ
10894/	492	İ. Zeki ALTINGÖVDE
10923/	493	Osman AKSAN
10932/	494	Muhlis YILMAZ
10947/	495	Osman YILDIZER
10955/	496	M. Koçak SAĞIROĞLU
10986/	497	Ahmet OTÇU
11023/	498	Sevil ULAŞAN
11025/	499	Ahmet KOCA
11038/	500	Turgay YURTSEVEN
11045/	501	H. Salih YAZOĞLU
11068/	502	Ali KOL
11091/	503	Yüksel KARSU
11098/	504	Ali Enver YAYLALI
11109/	505	Osman KURT
11133/	506	Mehmet ÇUVALCI
11143/	507	Adil GÜVELİOĞLU
11144/	508	Münir TURAN
11145/	509	Ayhan SAYIN
11150/	510	S. Ahmet KULACA
11151/	511	Gülsüm SOLMAZ
11156/	512	Mustafa İRİGÖZ
11157/	513	Oktay MEMİŞOĞLU
11158/	514	D. Ali CODUR
11166/	515	Avni AKKAN
11171/	516	Kemal ULUSAL
11181/	517	Osman ÖZMAT
11185/	518	Saim APAYDIN
11189/	519	Hüseyin İLHAN
11193/	520	Hayrettin ÜSTÜN
11210/	521	Yekta KÖSE
11212/	522	Mustafa ÖZTAŞ
11233/	523	Zeki TOHUMCU
11234/	524	Sabahattin BOZBEYOĞLU
11249/	525	Hasan YEŞİLOVA
11250/	526	A. Faik OLGUN
11253/	527	Talip AYDIN
11255/	528	Necdet DOMAÇ
11258/	529	Sabahattin DİNÇER
11260/	530	H. Özer ARICA
11263/	531	Hüseyin UYGUR
11275/	532	Tevfik ATASELİM
11276/	533	Recep ŞENGÜN
11298/	534	Kadir ORGEN
11316/	535	Ahmet KOÇAN
11323/	536	Ünal İŞÇİ
11348/	537	Mehmet KARA
11365/	538	Bekir KAPLAN
11410/	539	Bekir ERKARAGÜLLE
11425/	540	Orhan BALTACI
11439/	541	E. Zeki YILDIZCAN
11456/	542	Ali Kemal SÜMER
11458/	543	Ali TERZİOĞLU
11462/	544	Azmi ÇORAKLI
11463/	545	Dursun KURT
11479/	546	Halil AKIN
11482/	547	Erol BAYKAN
11490/	548	Raif ERSOY
11500/	549	İbrahim AKSOY
11510/	550	Atillâ EROĞLU
11512/	551	Mehmet ÇAKIROĞLU
11517/	552	Nihat TAŞKINSU
11545/	553	Nimet AKTAN
11557/	554	Cemal SEYİDOĞLU
11585/	555	Sıddık SEZGİN
11589/	556	Adnan ÇOMAKLI
11591/	557	Mehmet BOZALİ
11592/	558	Mahir KILIÇ
11594/	559	Hasan KILIÇ
11685/	560	Hazar MAT
11689/	561	Bedrettin KELEŞ
11702/	562	Ferahmuz ÖZTÜRK
11724/	563	Ataman ÖZDER
11736/	564	A. Mustafa ERDOĞDU
11768/	565	Alaettin KURT
11780/	566	Hüseyin KARAKAŞ
11783/	567	Mehmet ÇETİN
11785/	568	Kamil UĞURLU
11792/	569	Ali İhsan YILMAZ
11825/	570	Ö. Birtan TUNÇCAN
11840/	571	Turan KARANFİL
11883/	572	Muhammet KAMBEROĞLU
11884/	573	Necmi ÖZGÜL
11907/	574	Mustafa KOCAER
11935/	575	İzzet USTA
11983/	576	Cafer KARA
11987/	577	M. Salih TOMAÇ
11989/	578	M. Osman ÇELTİKÇİOĞLU
12016/	579	H. Avni ÜSTER
12018/	580	Ahmet YÜCE
12022/	581	Ömer GÜRER
12032/	582	Hasan EYÜP
12048/	583	İsmail CERRAHOĞLU
12053/	584	Mustafa TOPÇU
12055/	585	Hakkı ÇAVDAR
12061/	586	Kenan YEDİYILDIZ
12075/	587	Şükrü TÜRKYILMAZ
12081/	588	Haydar AR
12082/	589	Mehmet KOÇ
12085/	590	Hasan KAROĞLU
12087/	591	Şahin ÜNAL
12092/	592	Mehmet KILIÇ
12104/	593	İbrahim ABONOZ
12170/	594	Himmet YAVRU
12171/	595	Hazım AKAY
12176/	596	Niyazi KAPTAN
12188/	597	Hasan YÜCEL
12195/	598	Sadık GÜRDAL
12212/	599	Zeki ALPTEKİN
12225/	600	M. Şakir ZIRH
12226/	601	Adnan TUTKUN
12249/	602	Tahsin DEMİRBAŞ
12274/	603	Adnan ÜK
12280/	604	Hasan BARDAK
12306/	605	Tahsin MEYDAN
12318/	606	Necdet AYDIN
12350/	607	Mustafa ÖZTÜRK
12356/	608	Fikret SARALOĞLU
12386/	609	M. Ali ÜNAL
12395/	610	Aslan Ali ÖZTÜRK
12417/	611	Emin EROL
12423/	612	Adil SELVİ
12441/	613	Erdal DEMİRER
12452/	614	Mehmet Sena ŞAHİN
12458/	615	Eren TOKGÖZ
12464/	616	Ahmet ŞAFAK
12474/	617	Mehmet YILMAZOĞLU
12477/	618	Hasan KIRCA
12488/	619	Halil GÜNEŞ
12507/	620	Mehmet BİNGÜL

Sicil No.	Şube No.	Adı ve Soyadı
12556/	621	Şaban ÇEMBERCİ
12571/	622	Zafer İSKENDEROĞLU
12587/	623	Nermin VURAL
12591/	624	Mithat TAHTALI
12599/	625	Ömer AYIK
12623/	626	Fehmi BUDAK
12631/	627	Orhan ÖNDER
12637/	628	Abdullah Kutsi ÇIKRIKÇI
12638/	629	Abdulgani İDEMAN
12661/	630	Ertuğrul BUMİN
12674/	631	Şükrü ALTIN
12677/	632	Zekin ŞENGÜL
12697/	633	Ahmet TOPÇU
12751/	634	Salih KAYA
12774/	635	Yalçın HALVAŞİ
12777/	636	Ali Rıza TUNÇ
12783/	637	Metin UZUN
12794/	638	Sezai ŞAHİN
12796/	639	Nuri BİÇİM
12797/	640	Halil ARLI
12799/	641	Mesut KARACA
12867/	642	Alâeddin YÜKSEL
12873/	643	Sabri DİLBER
12878/	644	Sedat HAVZALI
12890/	645	Mehmet Salih AZAKLI
12909/	646	Yusuf UYKUCU
12917/	647	Lütfi YÜKSEL
12934/	648	Mahir ÖZCAN
12965/	649	A. Rebii TOKATLIOĞLU
12967/	650	Vedat Salih GÜNÖZ
12987/	651	Salih ÖZDEMİR
13020/	652	Fahrettin ÇUĞU
13034/	653	Nusret TOKGÖZ
13039/	654	Bülent TEKİN
13052/	655	Kibar HASANÇEBİ
13067/	656	Metin ÇELİKDEN
13069/	657	Orhan KARACA
13074/	658	Metin BATUM
13120/	659	Osman KÖKDEMİR
13147/	660	Mahmut PASİNLİOĞLU
13148/	661	Nabi KURTULDU
13150/	662	Mustafa DEMİRCAN
13152/	663	Ahmet KARAYEL
13161/	664	Ahmet POLAT
13169/	665	Hasan KARABİBER
13190/	666	İrfan YILDIZ
13203/	667	İlhami ÖZGEN
13212/	668	Engin V. MAHMUTOĞLU
13215/	669	Ziya PALTUN
13231/	670	Kadir YAZICI
13268/	671	Nurettin YILDIZ
13276/	672	Kemal KURŞUNOĞLU
13307/	673	Kâmil CAVUŞOĞLU
13322/	674	İhsan ÇELİK
13327/	675	Metin ONURLU
13333/	676	Habip ARI
13392/	677	Cemal DEMİRCİ
13415/	678	Kadir TAŞAN
13427/	679	Ahmet ALTINTAŞ
13443/	680	Recep ARDAL
13467/	681	Mustafa TAKIL
13480/	682	Atillâ ERGİN
13498/	683	Telha ÇEBİ
13507/	684	Özbey TAŞDEMİR
13522/	685	Murat TAĞIL
13536/	686	Önder GÖKÇE
13550/	687	Fethi ÖZBEK
13560/	688	İsmet KAHYA
13563/	689	Ali DULKADİR
13584/	690	Mehmet KAZANCIOĞLU
13622/	691	H. Avni ÇERÇİOĞLU
13626/	692	Mevlüt KARABAYRAK
13664/	693	Ali ÇELİK
13667/	694	Alkan ŞAHİN
13677/	695	Mustafa MESCİ
13692/	696	Hikmet OKÇU
13698/	697	Sami YİĞİT
13700/	698	Hasan Vehbi BİLGE
13703/	699	İ. Hakkı OVALIOĞLU
13716/	700	Muhammet SAĞLAM
13717/	701	Ali TOSUN
13727/	702	Musa KÜK
13734/	703	İzzet ŞEKER
13736/	704	Mustafa ARSLAN
13740/	705	Yücel PINAR
13741/	706	Faik GEZER
13759/	707	Nebil HACIBEYOĞLU
13773/	708	Canip DİŞLİ
13793/	709	Vural YILDIRIM
13803/	710	Mustafa ÜÇÜNCÜ
13804/	711	Nurullah ERGİN
13816/	712	Ali ALTINBAŞ
13820/	713	Şerafettin YILMAZ
13821/	714	Hüseyin KARABIÇAK
13824/	715	Mehmet Ali KURTULUŞ
13837/	716	Selim OKUTAN
13841/	717	M. Behzat SARICAOĞLU
13861/	718	Kemal ÖZTÜRK
13922/	719	Fikri ERGÜN
13923/	720	Ş. Şener ÖZERLİ
13937/	721	Sami SİVRİKAYA
13938/	722	Emced ÖN
13941/	723	Selahaddin ATICI
13949/	724	Atillâ PINAR
13954/	725	Ali IŞIL
13956/	726	İbrahim YILMAZ
13960/	727	Engin KALAFATOĞLU
13961/	728	Ahmet AKSOY
13971/	729	Nazıf KURAL
13988/	730	Harun BAŞ
13995/	731	Mustafa TAYLAN
14009/	732	Salih SÜMERKAN
14010/	733	Mahmut ÇİZMECİOĞLU
14034/	734	Ali ÇOLAK
14041/	735	R. Ferdi CİVELEK
14047/	736	Duran DOĞAN
14085/	737	Arif SAĞLAM
14086/	738	Dursunali AYNACI
14110/	739	Cahit OPÇİN
14120/	740	A. Vahap SİRKECİOĞLU
14133/	741	A. Uğur İSPİR
14134/	742	Veysel AYDIN
14137/	743	Muzaffer TABAK
14165/	744	Alaaddin SEZER
14182/	745	Kâzım TUTSAK
14187/	746	Zeki BAŞIAÇIK
14221/	747	Ahmet KANBUROĞLU
14224/	748	A. Necmettin GÜNDÜZ
14226/	749	Burhan SÖZER
14231/	750	Hidayet KOBYA
14232/	751	Yücel BOSTAN
14252/	752	Safa UYSAL
14257/	753	Necdet ÖZDEMİR
14259/	754	Ömer KAVALCI
14262/	755	Burhan ŞENGEL
14268/	756	Serdar ÜLİÇ
14270/	757	Fahrettin KURT
14271/	758	M. Oktay YILMAZ
14283/	759	Coşkun GÜVEN
14284/	760	Ertan HAYKIR
14286/	761	Yalçın KARAGÖZLÜ
14315/	762	Aydın YILMAZ
14346/	763	Mustafa KARAMUSTAFA
14348/	764	A. Talip FIRATELİ
14364/	765	M. Ertuğrul DÜNDAR
14378/	766	Reşat BAYRAMOĞLU
14444/	767	Halil KAYA
14525/	768	Rıfat FENERCİOĞLU
14552/	769	Resul DURAN
14555/	770	Hasan GÜNER
14559/	771	Şaban SARI
14573/	772	Kemal KAYA
14629/	773	Dursun ASLAN
14630/	774	Ali KESKİNTAŞ
14637/	775	Kemal İNCE
14648/	776	Faruk BULUT
14659/	777	Abdülkadir ERTUĞRUL
14672/	778	Ahmet GÜLARSLAN
14682/	779	Mustafa ÖZTÜRK

Sicil No.	Şube No.	Adı ve Soyadı
14685/	780	Alper AYDIN
14691/	781	Hasan ÖZTÜRK
14694/	782	Yalçın ÖNDER
14705/	783	A. Fikri CİNALİOĞLU
14717/	784	Özcan DİLAVER
14762/	785	İlhan ARAS
14772/	786	Selçuk ÖZDOĞAN
14784/	787	Hayri AYDOĞAN
14809/	788	Ahmet YILMAZ
14823/	789	Necmi GÜRER
14824/	790	Ahmet ÖZER
14827/	791	Şafak ÖNER
14862/	792	Remzi TEKİN
14896/	793	Faruk ATAMER
14898/	794	İdris YILDIZ
14905/	795	Kaya GÜRBÜZ
14931/	796	Sabri YILMAZ
14948/	797	Mustafa ATMACA
14949/	798	Arif PİŞKİN
14969/	799	Ali Kurban DURSUN
14970/	800	Servet KUDUNOĞLU
14979/	801	Necdet PESEK
14988/	802	Mete TAHİR
15010/	803	Nusret SAĞLAM
15113/	804	Niyazi SEVİL
15118/	805	Muzaffer ELMAS
15152/	806	Bilgen VARAN
15155/	807	Aydın NOHUT
15168/	808	S. Cemal TOKEL
15170/	809	Yaşar ŞANLI
15197/	810	Cemil Cahit ÖZKAN
15199/	811	İbrahim ÖZKURT
15201/	812	Şenal SEBATTİN
15211/	813	Saliha ÖZTÜRK
15218/	814	Kadir KÖSEREN
15230/	815	Abdurrahman BAŞARAN
15242/	816	Levent Fikret ÖNSOY
15246/	817	Muammer KUZUKIRAN
15284/	818	Birol ÇİÇEK
15382/	819	İrfan YILMAZ
15399/	820	Ferit ÖZTÜRK
15411/	821	S. Zeki ONAR
15442/	822	Nail POYRAZ
15460/	823	Cevdet KURT
15479/	824	Vahit OPÇİN
15484/	825	Mustafa ARDA
15492/	826	Ahmet BALARAN
15522/	827	Salim SEZGİN
15532/	828	Muhammed SÖZEN
15533/	829	Nurettin GÜZEL
15560/	830	A. Murat İNCEOĞLU
15564/	831	Mustafa ANGIN
15606/	832	Hüseyin DOĞAN
15635/	833	Namık HAYALİ
15644/	834	Ali KAN
15684/	835	Fevzi GÜMRÜKÇÜ
15718/	836	Abidin ATEŞ
15721/	837	Ümit İNCE
15723/	838	Tamer BIYIKLI
15751/	839	Erdoğan FERHAN
15766/	840	Necati DERECİ
15767/	841	Mustafa KILIÇ
15774/	842	Özcan ŞENK
15778/	843	Halim BEKİROĞLU
15791/	844	Mahir ŞEN
15802/	845	Necdet KARA
15828/	846	Orhan İLARSLAN
15830/	847	A. Enver TURABOĞLU
15867/	848	Yusuf DURCAN
15874/	849	H. Cahit ZEREN
15875/	850	Cevdet ÇONAKLI
15877/	851	Necat ÖZTÜRK
15889/	852	Hayrettin İLHAN
15898/	853	Osman KORKMAZ
15899/	854	H. Tarık KIRICIOĞLU
15903/	855	Zeki KARAAVCI
15912/	856	Niyazi TÜRK
15913/	857	A. Ahmet SARIBAŞ
15965/	858	İrfan KARABEYOĞLU
15966/	859	S. Yavuz ALIN
15977/	860	Osman DOĞRU
15978/	861	Kadir ÖZTÜRK
16008/	862	Eşref KIRAN
16014/	863	Burhan USTABAŞ
16025/	864	Şükrü ŞENDOĞAN
16052/	865	Mehmet Salih KURAL
16057/	866	Tuncay SARAL
16060/	867	Ali KELEŞ
16102/	868	Memiş ÇAKIR
16106/	869	Aydın AYDIN
16110/	870	Şaban SARI
16118/	871	Mennan EYÜBOĞLU
16120/	872	Mustafa KARAATA
16190/	873	Ali KARABIÇAK
16192/	874	İsmet AKTAŞ
16219/	875	Murat ÖZDEMİR
16229/	876	Ömer BAYKUŞ
16231/	877	Halil KELEŞ
16301/	878	Erkut AYKUT
16316/	879	Tayfun ÖZDEMİŞLER
16318/	880	Nazmi BOZGÜLLÜ
16320/	881	Salim AKSOY
16322/	882	İ. Hakkı DENİZCİ
16326/	883	Rasim NURDEMİR
16330/	884	Hüseyin İSLÂM
16333/	885	N. Zeki ARSLAN
16341/	886	Kemal GÜLDAŞ
16350/	887	Y. Ziya YURT
16356/	888	Selahattin BİZ
16370/	889	Erdal EKİCİ
16376/	890	Emrullah KARDEŞ
16403/	891	Bilâl AKAR
16404/	892	Davut BERBEROĞLU
16441/	893	Murat BIÇAKÇI
16443/	894	A. Hikmet HALICI
16448/	895	Musa ÖZTÜRK
16462/	896	Hasan VEDİ
16463/	897	Mithat KOÇULU
16467/	898	Lütfullah TOPÇUOĞLU
16477/	899	Burhan KARAALİ
16514/	900	Adnan ŞENTÜRK
16537/	901	Hikmet İNCE
16545/	902	H. Kemal YARDIMCI
16576/	903	Muammer ZENGİNER
16634/	904	Muharrem BERBERCAN
16658/	905	Mustafa KALAFAT
16668/	906	Mustafa DURMUŞ
16670/	907	Şerafettin IŞIK
16674/	908	Hüseyin ERDOĞAN
16705/	909	H. Yunus IRLAYICI
16739/	910	Sıdıka Bayındır (TEKDEŞ)
16747/	911	Şükran ONAT
16755/	912	Mehmet ÖZTÜRK
16764/	913	Hamit TERZİ
16776/	914	Maksut KAYA
16781/	915	Necmettin KOÇ
16783/	916	Mehmet KOCABAŞ
16797/	917	Sedat ŞENEL
16825/	918	Abdullah ÇAKIROĞLU
16836/	919	İbrahim FENCİOĞLU
16850/	920	Ahmet TANRIKULU
16912/	921	Atilla ÖNAL
16923/	922	Kemal AYDEMİR
16934/	923	M. İrfan AYAZOĞLU
16940/	924	Kemal ACAR
16980/	925	Süleyman AKSU
17000/	926	R. Erol ASLAN
17002/	927	Fevzi NUHOĞLU
17003/	928	Fikret TAŞKAN
17033/	929	Adnan BİLEN
17035/	930	Mehmet AKTEPE
17036/	931	Mustafa AYTEKİN
17046/	932	Sinan AKBAŞ
17063/	933	Nuri KÖROĞLU
17070/	934	Hasan DİLSİZ
17101/	935	Necati KÖMÜR
17102/	936	Kasım SAYLEK
17109/	937	Bülent ŞENSOY
17110/	938	Bahri ULUSOY
17114/	939	Aydın AKIN

Sicil No.	Şube No.	Adı ve Soyadı
17145/	940	Enver ÖNER
17148/	941	Ünal HACIBEKİROĞLU
17161/	942	İ. Alaaddin SAKA
17172/	943	Mehmet ÜNAL
17173/	944	Hüseyin ÇELİK
17174/	945	Yusuf TOPALOĞLU
17194/	946	Murat ATALAY
17243/	947	Muzaffer DÖNMEZ
17277/	948	İsmet AYAZ
17299/	949	Abdurrahman ERUSTA
17302/	950	İbrahim SUBAŞI
17305/	951	Cengiz LÂP
17315/	952	Cemal AKCAN
17321/	953	Çelik MEHMET
17350/	954	Bekir KÖROĞLU
17352/	955	Yüksel ERAY
17353/	956	Muzaffer ŞEN
17370/	957	Niyazi KATKAT
17374/	958	Fuat KARAKAYA
17375/	959	Alpaslan ÖZCÜ
17377/	960	Harun ERGÜL
17384/	961	Recai ERDOĞAN
17418/	962	Hüseyin ULAŞ
17457/	963	Ahmet KIRCA
17458/	964	Hasan KAPTAN
17459/	965	Cavit ÖZTÜRK
17462/	966	Kemâl ÖZMEN
17465/	967	Turhan ATAMAN
17483/	968	Mustafa YÜKSEL
17506/	969	Zekeriya AKSU
17523/	970	Halil DEMİRTAŞ
17528/	971	Özcan DEVECİ
17532/	972	Abdülkadir KARAAĞAÇLI
17552/	973	O. N. UZUNHASANOĞLU
17573/	974	Ünsal KARAGÖZ
17602/	975	A. B. KARAGÜLLEOĞLU
17706/	976	Hayri HÜLÜR
17711/	977	Mustafa B. PELENK
17713/	978	M. Talât BAKKALCIOĞLU
17714/	979	Yücel KULAÇ
17715/	980	Nafiz DORUK
17716/	981	A. Fahri KÖKER
17719/	982	Serdar ŞİMŞEK
17720/	983	Mustafa HAYTA
17749/	984	Veyis KOLSUZOĞLU
17756/	985	Zafer SAKA
17778/	986	Cengiz ÜRKMEZ
17781/	987	Ömer KARBUZ
17786/	988	A. Hulusi AYDIN
17797/	989	Bakî ÖZ
17799/	990	Hüseyin KÖNOĞLU
17819/	991	S. UZUNÖMEROĞLU
17820/	992	A. Sait GÖCENOĞLU
17823/	993	Hüsnü USTAALİOĞLU
17825/	994	İ. Ethem AKÇELİK
17831/	995	Yusuf Ziya GÜNDAY
17832/	996	Ekrem BAYRAK
17833/	997	M. Ali YETİM
17843/	998	Yavuz YAZICI
17859/	999	Mehmet KÖSEOĞLU
17886/	1000	Sultan MERT
17893/	1001	Mustafa ÜNVER
17918/	1002	Nurettin YURDAKUL
17921/	1003	İsmail KELEŞ
17927/	1004	M. Salih MIZRAK
18009/	1005	Osman DOĞDAŞ
18015/	1006	Turan KURT
18017/	1007	Hayrettin KARADAĞ
18025/	1008	M. Oral FIRINCIOĞLU
18033/	1009	Bahri AĞDAŞ
18068/	1010	Fikri Sedat DURMUŞ
18072/	1011	M. Mehmet YENER
18073/	1012	Hayrettin MUMCU
18079/	1013	İbrahim DERELİ
18092/	1014	Osman KARAKİŞİ
18094/	1015	Doğan KÜRAMAN
18096/	1016	Ahmet BAŞTUĞ
18097/	1017	İsmet ÇELENK
18101/	1018	Mehmet CERRAH
18107/	1019	Alaeddin ARISOY
18116/	1020	Hasan ÇATALKAYA
18133/	1021	Muammer KILINÇ
18156/	1022	Salih AKGÜL
18166/	1023	Sülfali SELÇUK
18181/	1024	Attilâ ARAS
18195/	1025	Cengiz ÖZGENÇ
18196/	1026	Ali ERDUN
18197/	1027	Osman KOÇ
18198/	1028	Kahraman ÇIRASUNLAR
18199/	1029	Toman CANAR
18213/	1030	Salih MUTLU
18235/	1031	Ferit YÜCEL
18236/	1032	Vedat BÜYÜKGÖLCİGEZLİ
18241/	1033	Mehmet N. NAHİRCİ
18248/	1034	Nami UZUNER
18253/	1035	H. Şenol KUTLUTAN
18257/	1036	Hakkı YILMAZ
18266/	1037	Hasan Fehmi SAĞLAM
18321/	1038	Hüseyin ŞAHİN
18326/	1039	Ahmet ŞENTÜRK
18335/	1040	İbrahim ŞELEÇİ
18346/	1041	Selahattin EYÜBOĞLU
18348/	1042	Oktay GENÇER
18372/	1043	İsa AKÇAOĞLU
18381/	1044	Erdogan GÖKAY
18383/	1045	Saffet TURAN
18395/	1046	Kemal Ömer SEYHUN
18402/	1047	Ali AYDIN
18454/	1048	Sıtkı ŞEKER
18487/	1049	Bülent GÖNEN
18510/	1050	Mehmet Kemal SOYSAL
18522/	1051	Nurettin ULTAV
18539/	1052	M. Ali KOMAK
18540/	1053	Durgut KILINÇ
18581/	1054	Abdurrahman ÖZBAY
18589/	1055	Temel DEMİRHAN
18607/	1056	Yüksel GALATA
18614/	1057	Tahsin KIR
18619/	1058	Mehmet VAROL
18638/	1059	Ali HOCAOĞLU
18747/	1060	S. Volkan MANTICI
18753/	1061	Salim ALTUN
18755/	1062	Kenan EKER
18766/	1063	M. UZUNHASANOĞLU
18771/	1064	Ali KARAGÜLLE
18772/	1065	Burhan ALP
18813/	1066	Şahin ÇORBACIOĞLU
18816/	1067	Tevfik DÖVEN
18847/	1068	H. Nafiz BAYRAMGİL
18851/	1069	Ahmet BAL
18860/	1070	Sıtkı YOLAÇAN
18873/	1071	Vedat HACIDURSUNOĞLU
18881/	1072	Cebbar ALEMDAROĞLU
18922/	1073	Celâl ÇAĞLAR
18924/	1074	Emin İŞBİLİR
18984/	1075	Muhittin UZUNKAYA
18993/	1076	Baki GEVEZ
19011/	1077	Ali Hikmet KURTULUŞ
19029/	1078	Cemil ADAR
19064/	1079	Hikmet GÜZEL
19066/	1080	Süleyman AYKUT
19096/	1081	Hasan AY
19098/	1082	Bülent DOĞRU
19124/	1083	Ahmet AKÇAY
19148/	1084	Ahmet Cihat KOCAMAN
19168/	1085	Murat KARTAL
19196/	1086	Yüksel RESÜLOĞLU
19198/	1087	İzzet SEKBAN
19204/	1088	Murat TEZCAN
19205/	1089	Yaşar SEFEROĞLU
19206/	1090	Zülkif VELİOĞLU
19219/	1091	Saadettin IŞIL
19246/	1092	Aslan YANGÖZ
19259/	1093	Ünal YAVUZÇOBAN
19294/	1094	Ali TAŞHAN
19318/	1095	Ali KARAMAN
19381/	1096	Zafer ALPONAT
19399/	1097	Metin AK
19405/	1098	Nejat ÇAPRAZ
19412/	1099	Abdulkadir KOLDERE
19747/	1100	Ali KÖSE
19764/	1101	Mücahit TANERİ

diyarbakır şubesine bağlı üyelerimiz

Sicil No.	Şube No.	Adı ve Soyadı
1933/1		Oğuz CANDOĞAN
2073/2		Nuri AKKURT
2095/3		Mehmet SAÇLI
2367/4		Celalettin ESKİCİOĞLU
2593/5		Orhan ÖZERTEM
2778/6		Ferit SAYIN
2992/7		Turgut İÇİNSEL
3072/8		Fevzi AKYOL
3356/9		Karaşahin DİNÇER
3439/10		Sefer ŞAFAK
3466/11		Abdurahman SÖZEN
3703/12		Ataoğuz AKI
3768/13		Orhan ÖMERBEYOĞLU
3770/14		Ali YILMAZ
3774/15		Hamdi OKTAY
3815/16		Erdoğan BİRHEKİMOĞLU
3827/17		Hüseyin DÜNDAR
4055/18		Sezai YÜCEL
4155/19		Erdoğan CİVELEK
4204/20		Şükrü GEDİK
4233/21		Mehmet GEDİKOĞLU
4236/22		Vedat Yılmaz GÜNCEYİ
4284/23		Nazım GİRGİN
4357/24		Ayhan KILIÇÇÖTE
4374/25		Rafet KARYAĞDI
4387/26		İ. Mahmut AL
4397/27		Uğur EKE
4446/28		Sıtkı DEMİR
4470/29		Abuzer DALBAŞI
4481/30		Ercan DÜNDAR
4482/31		Atıl BERGE
4488/32		Hayri AYDN
4554/33		İ. Hakkı DEMİREL
4561/34		Mehmet Yaşar KARABAY
4618/35		Bekir YILDIRIM
4677/36		Tahsin ÖZKOYUNCU
4759/37		S. Zeki YETİŞ
4890/38		Sabah Mehmet PEKER
4901/39		M. Arslan MUTAF
4982/40		Nedim SADİOĞLU
5017/41		Erdem DİNÇ
5038/42		Aydın GÜÇLÜTEN
5043/43		Necdet AYIK
5044/44		Behçet AYIK
5229/45		Adil ÖZBALKAN
5235/46		Talât YILMAZ
5270/47		Orhan CİVELEK
5310/48		Ahmet SARIGÜL
5514/49		Sönmez YILDIRIM
5609/50		Yüksel KAVLAK
5642/51		Abdullah SERİN
5675/52		Mehmet PALAOĞLU
5710/53		Mehmet TAŞKIN
5723/54		Ali Sayıl ERDOĞAN
5724/55		Orhan MESUT
5736/56		Ömer KARGIN
5841/57		Naci KOLOĞLU
5874/58		Mevlüt ADIGÜZEL
5887/59		Alpay Ümit YÜCEL
5916/60		Mehmet İÇKALE
5951/61		Attilâ TANSEL
5954/62		Turhan TEMELLİ
6076/63		Nevzat ERŞEN
6106/64		Burhan KARAHAN
6107/65		M. Hanifi ÇEKMEN
6112/66		Mehmet BALTACI
6131/67		Lütfi TUNÇ
6140/68		Fethi BARIŞ
6233/69		Mithat YENİGÜN
6294/70		Orhan ASAR
6306/71		Abdulmusa ÖZTÜRK
6308/72		Erol ERDEM
6335/73		Oktay ŞENDUR
6348/74		Mustafa GÜLER
6355/75		H. Cahit KAVAŞOĞLU
6452/76		Kemal ALTINDAĞ
6471/77		Naci BERİLGEN
6574/78		Kazım KAYA
6609/79		Fehmi AKBAL
6614/80		N. Naci GAVREMOĞLU
6616/81		Bahattin ÇİZMECİ
6789/82		İ. Ethem GÜLBAY
6860/83		Burhan ÖNAL
6872/84		Mehmet AÇIK
6885/85		Halit ÖVER
6903/86		İhsan FİNCAN
6940/87		Halil ALKAN
6972/88		Hamdi AYDOĞAN
6975/89		Ali ÖZCAN
6993/90		Ali ÇELİK
7003/91		A. Feyyaz KÜÇÜK
7010/92		Mustafa ÖZGÜR
7085/93		M. Burhan YILMAZ
7104/94		Necati ÖZDEMİR
7114/95		Halil KAYA
7155/96		Mahmut ERBAŞ
7200/97		M. Salâh BERKMEN
7229/98		İlyas BULUT
7249/99		Gürcan ARAL
7262/100		Behçet ÖZCANLI
7263/101		Ahmet ERYÜREK
7270/102		Osman ERDİNÇ
7287/103		Erkan ÖMERBEYOĞLU
7289/104		Abdulbaki BOZDEMİR
7335/105		Burhan KARASU
7381/106		Yusuf SÜER
7383/107		Ahmet ATALAR
7384/108		Mustafa GÜL
7389/109		Ahmet GÜLTEN
7419/110		Turgut BAYSAL
7422/111		Servet ÖZCAN
7435/112		Hıdır KAYA
7452/113		Saylan KARASU
7508/114		Ali ÖZBEY
7559/115		M. Latif AKSOY
7575/116		Aydın UZUN
7586/117		B. Mazlum BİRECİKLİ
7619/118		Hakı ÖREN
7624/119		Mehmet AKGÜN
7658/120		Hüseyin ELBAN
7654/121		Vedat AKÇAM
7655/122		Erol İNCE
7656/123		Mehmet KAYMAZ
7658/124		Ahmet ÖCAL
7660/125		Abdülkadir GÖNCÜ
7670/126		Mehmet GÜL
7688/127		Şirsuvar AZİZOĞLU
7708/128		Raif YILDIRIM
7713/129		M. Hanifi KURŞUN
7717/130		Vedat YETKİN
7731/131		Kemal MUTLU
7745/132		Bedri ÇİÇEK
7774/133		Hasan AYDOĞAN
7782/134		Adil YAVUZ
7785/135		Adil ÇETİN
7833/136		Hüseyin AKSU
7839/137		Kamer ÇETİN
7846/138		A. Üzeyir ŞEREFOĞLU
7857/139		Edip GÜRCÜM
7863/140		S. Fatih COŞARCAN
7868/141		Habibe ASAR
7917/142		Y. Ziya ZÜLFİKAR
7930/143		Zülfü BOZKUŞ
8012/144		Cemil YILMAZ

Sicil No.	Şube No.	Adı ve Soyadı
8022/145		Metin ÖZÇELİK
8036/146		Bayram YİĞİTTOP
8043/147		Süleyman ULUSOY
8044/148		Şener KÜÇÜKÇELEBİ
8064/149		M. Özer PAMUKÇU
8088/150		Kemal SAĞLAM
8089/151		Fevzi KOPAR
8090/152		Hulki HOŞAĞASI
8105/153		Adil TEKİN
8166/154		Nevzat TÜZÜN
8167/155		Nurullah ÖZBERK
8169/156		Kenan CİHANGİROĞLU
8206/157		İ. Sırrı KAZANCI
8247/158		Şehmuz YAKIŞIR
8332/159		M. Feyyaz YAVUZ
8337/160		Necmi DEMİR
8344/161		Nadir CİHANGİROĞLU
8409/162		İsmail ÜLGEN
8437/163		M. Emin YENİGÜN
8463/164		Nihat ERİŞ
8477/165		Nihat GÜLERSES
8506/166		Aydın TURHAN
8525/167		Cemil ÇEÇAN
8547/168		S. Nazif PAKETÇİ
8606/169		Münevver SAYIN
8611/170		Ali H. CİZRELİOĞULLARI
8637/171		Abdürrahim BALIK
8663/172		Şevket DURMAZ
8700/173		Hanife SOLMAZ
8701/174		K. Lütfi AKTEPE
8708/175		Ahmet BAYRAK
8735/176		Bedri YEŞİLMEN
8748/177		A. Ekber TANRIVERDİ
8766/178		Mehmet PAKDİL
8788/179		Naci TOSUN
8796/180		Halil GÜNEŞ
8821/181		Yalçın KARAASLAN
8896/182		Mehmet AYİT
8910/183		M. Tahir EKİNCİ
8915/184		Ahmet DEMİREL
8917/185		Nihat AYDOĞDU
8938/186		Süleyman GÜLTEKİN
8942/187		Mevlüt BAHAR
8960/188		Fevzi ERASLAN
8987/189		Hikmet METİN
9008/190		İ. Erdal ARTIK
9017/191		Orhan AVUNDUK
9077/192		Mehmet SATIŞ
9103/193		S. Yalçın KAĞIT
9143/194		Abdurrahman ANIK
9156/195		Hüseyin DOLU
9157/196		İbrahim ÖZEL
9180/197		Aziz KARAKOÇ
9194/198		B. Sıtkı İNCİ
9210/199		Erdoğan BUHARACI
9217/200		B. Güner BİRLİKER
9218/201		Halis TAŞ
9219/202		Burhan KORKMAZ
9268/203		Kadri ERTEN
9293/204		M. Emin ALP
9341/205		Selahattin GÖRAL
9347/206		Yusuf ÖZBEY
9349/207		Güner GEDİK
9350/208		Derviş BAKIR
9355/209		Mehmet AKGÜN
9358/210		Naci KÜRKÇÜOĞLU
9373/211		Mustafa KARABAY
9386/212		Müslüm KAYA
9450/213		Kadri SOYDAMAL
9454/214		Metin YILMAZ
9484/215		N. Yılmaz KADIOĞLU
9506/216		Ahmet TUNA
9564/217		O. Sıtkı EREN
9565/218		Remzi KARİP
9588/219		Aydın SABAH
9631/220		Y. İzettin FETTAHLI
9666/221		Erhan HÜROL
9685/222		Fahrettin ERGUN
9709/223		Nazif KAYA
9744/224		Mehmet YÜNGÜL
9813/225		Ahmet EFLATUN
9821/226		Abdülbaki METE
9837/227		Mehmet TUĞAL
9891/228		Mahmut BAYKAN
9903/229		Hüseyin DEMİRTAŞ
9906/230		Bereket ÖZMEN
10030/231		Sadettin GİRİT
10049/232		Fevzi SUYUN
10063/233		Hıdır ALMAK
10120/234		Ahmet RİŞVANLI
10130/235		Orhan KARAHAN
10168/236		M. Tekin ÖLTEŞ
10231/237		M. Sıddık AVCI
10246/238		Mustafa ÖZATEŞ
19279/239		V. Sabri ÜNLÜ
10283/240		Bilgi GÜRSES
10293/241		Mahmut EMRE
10295/242		Saffet EGİLLİ
10300/243		Osman Nuri EREN
10307/244		M. Ali POLAT
10310/245		İ. Halil ŞEKERCİ
10316/246		Zihni GÜLEÇ
10363/247		Kürşad ÖZGER
10416/248		Fuat RASTGELDİ
10466/249		Kemal TEKİN
10507/250		Hasan YALÇIN
10563/251		M. Adil DİNÇ
10575/252		Veli OFLAZ
10701/253		Aziz Naci YALÇIN
10761/254		Nazım KAYA
10766/255		Faik TUFAN
10839/256		Salih ÜSTÜN
10853/257		Zeynel BER
10859/258		Y. Kenan DEVECİ
10877/259		Mahmut DOĞANAY
10891/260		H. İbrahim AKGÜN
10892/261		Salih YEŞİL
10897/262		Hüseyin ORAL
10974/263		Nihat GÜLSÜN
10991/264		Niyazi YÜCEL
11001/265		Lâle TOPALOĞLU
11057/266		Mustafa ONUR
11058/267		Kemal POLAT
11086/268		Cahit KARABULUT
11100/269		Şehmus YEŞİLMEN
11123/270		Nadir İRİS
11125/271		Rasih Nefi UYGUR
11204/272		Nurettin YAZICIOĞLU
11239/273		İbrahim ALAGÖZ
11280/274		Cihan Ömer TAŞ
11290/275		M. KORKANKORKMAZ
11342/276		Durhan IŞIK
11371/277		H. Uluer ATAKAN
11401/278		Yaşar GÜLER
11419/279		İsmet ANUK
11523/280		Erol METE
11540/281		H. İbrahim OKUYAN
11634/282		İlyas YERLİKAYA
11635/283		M. Şükrü YILDIRIM
11727/284		Hüseyin ATEŞ
11748/285		Zeynel YILMAZ
11804/286		Ö. Kenan SABUNCUOĞLU
11832/287		Feyzi BAYTEMUR
11878/288		Yılmaz BERAN
11909/289		Zeynel CEYLAN
11925/290		M. Enver KARAKOYUNLU
11936/291		M. Neşet ALPUN
11948/292		A. Necati AKÇAL
11978/293		Münür MUSLU
12001/294		Hasan YAKUT
12084/295		M. Nedim ÖZALHAS
12086/296		Sami KOÇ
12091/297		Mustafa ONUR
12133/298		Sabit BAKIR
12140/299		İsmet ÖCAL
12146/300		Necati MURAT
12157/301		A. Kerim ÖZDEMİR
12174/302		Nuh Naci GÜRBÜZ
12229/303		Fuat ÖZÇELİK

Sicil No.	Şube No.	Adı ve Soyadı
12248	304	Abdürrezzak DABAKOĞLU
12266	305	Mustafa OKTAY
12293	306	Nizamettin SAYILIR
12317	307	Danyal KILIÇÇIOĞLU
12428	308	Muharrem ÖNCEL
12473	309	Hulisi ERYILMAZ
12485	310	İhsan ALIN
12575	311	Asaf ESER
12580	312	Celâl KOÇ
12606	313	Hüseyin ÖZLEM
12612	314	Kazım ATAÇ
12624	315	Mithat SÖNMEZ
12649	316	Mehmet Bedi YILDIZOĞLU
12652	317	Nurettin ALTINEL
12698	318	Mustafa YALÇIN
12716	319	Celâl Metin KAYA
12735	320	Feremez KUZU
12802	321	Cevdet ÖZDEMİR
12811	322	Abdülkadir ZORLAR
12856	323	M. Şerafettin ALTINCI
12857	324	Mehmet TÜRKOĞLU
12858	325	Adil KOZA
12900	326	Hıdır GEYİK
12911	327	Celâdet AYDIN
12927	328	Fuat SARAÇOĞLU
12938	329	Hasan ERGİN
12943	330	Metin ALTIPARMAK
13026	331	Erhan PEKER
13041	332	Cemil KORKMAZ
13140	333	Aziz Rahman SERT
13144	334	Nurettin KIZILKAN
13201	335	Necati ÜNLÜ
13252	336	Mustafa ALTINDAL
13253	337	İrfan VATANDAŞ
13328	338	Ahmet ARSLAN
13336	339	Nihat ADA
13360	340	İsmet HACIBEYOĞLU
13422	341	Ail YÜNSEL
13423	342	Mustafa YÜKSEL
13429	343	Şehmuz GÖKMEN
13444	344	Köksal ÇETİK
13447	345	Kemal Mahir MIZRAK
13477	346	Seyfi CENGİZ
13494	347	Yaşar CANDER
13495	348	Aydın KOYUNCU
13501	349	Ömer ÇULCU
13513	350	Mehmet OKUR
13558	351	Mehmet GÜNEŞ
13570	352	Hasan ÖZTÜRK
13618	353	Mehmet Nuri BASMACI
13672	354	M. Yaşar KILIÇKAP
13718	355	Bekir SOLMAZ
13724	356	Nurettin EKE
13781	357	Suat ATAY
13807	358	Talât USLU
13819	359	Ali TAŞKIN
13867	360	Abdullah ŞENGÜL
13903	361	Kemal KARAÇİMEN
14007	362	Zeynel DENİZ
14012	363	M. Fevzi KEŞKÜŞ
14046	364	Tacettin ÖZDEMİR
14063	365	Ramazan BETEDİN
14064	366	Musa KUZU
14245	367	A. Savaş AKBAY
14249	368	Burhan TAŞPOLAT
14267	369	İbrahim ÇEÇEN
14321	370	Selçuk ÇAĞ
14327	371	M. Reşat AKAY
14339	372	A. Fevzi GENÇER
14347	373	V. Mahir GÜLER
14428	374	Ahmet ÖZDEMİR
14458	375	Necati TÜYSÜZ
14459	376	Ahmet AL
14494	377	M. Fethi DAĞDEVİREN
14497	378	Güven SERVETTİN
14500	379	Süleyman KAHRAMAN
14512	380	Arif ÇELİK
14524	381	Müslüm İNANÇ
14543	382	Cevdet ORKUN
14544	383	Hasan ÇELİK
14558	384	Bedri SAVAŞ
14565	385	Metin ÖZTÜRK
14587	386	Fehmi AYANOĞLU
14603	387	Fettah BİLGİN
14604	388	Abdülgani FETTAHLI
14620	389	Burhanettin DİREKÇİ
14639	390	İsmail SEYHANLI
14666	391	M. Yaşar AKSÜNLÜ
14710	392	Eyüp ERKMEN
14742	393	İ. Hüseyin DOĞAN
14751	394	İ. Hakkı BABÜR
14771	395	Şerafettin ÖZEL
14778	396	Selahattin AYDIN
14804	397	Mehmet DUMAN
14807	398	Selim AKSOY
14842	399	Hasan GÜYÜLDAR
14868	400	M. Emin USLU
14871	401	A. Hamit ÖZALP
14887	402	Veysel MUSLU
14897	403	E. Sabri ÖZBULUT
14953	404	İrfan ÇEÇEN
14990	405	Ünal CENGİZ
15020	406	Hasan KÖROĞLU
15041	407	Senver KARAKOÇ
15042	408	Halil BÜLBÜL
15054	409	Zeki TUTAL
15055	410	Doğan YURDAY
15148	411	M. Fahri KAYA
15417	412	Sahir ÖCAL
15507	413	Fahrettin ATAKUL
15561	414	Alaettin İNCE
15625	415	Edip HALAT
15646	416	Müçteba KÜRÜMOĞLU
15657	417	Münir YALÇIN
15695	418	Nuh KONAK
15698	419	Nevzat KARAOĞLU
15739	420	Bekir AVCI
15754	421	Savaş YENİTURAN
15832	422	Hasan ORHAN
15834	423	Kenan ATMANOĞLU
15855	424	Fikret ATAYILMAZ
15866	425	M. Ali POLAT
15947	426	Bahattin ÖNCEL
15996	427	İbrahim AYKUT
16020	428	Cemal ÖZTÜRKATALAY
16023	429	Sezai SARIÇİÇEK
16028	430	Mehmet KAYHAN
16038	431	Tevfik DEMİR
16065	432	Celâl GÜRSOY
16154	433	Mehmet TUTAK
16178	434	V. Sadık TÜRÜNÇ
16180	435	Yücel TOPDEMİR
16244	436	Aydın Feyzi KARAYOL
16285	437	Sait MENTEŞ
16332	438	Derviş Haki SANIR
16343	439	Abdülmecit KÖYLÜOĞLU
16346	440	Zarif YILDIZ
16393	441	Ahmet ÇELİK
16426	442	Tevfik ŞEVİK
16440	443	Hüseyin KARA
16535	444	Nayif SALTEKİN
16567	445	Sabahattin ASLAN
16569	446	Orhan KESKİN
16573	447	Ö. Faruk CEVHERİ
16586	448	Ahmet ATEŞSÖNMEZ
16643	449	Mehmet AĞIR
16650	450	Mahmut GÖZELEKLİ
16665	451	Sabahattin TAN
16699	452	H. Behçet SUSMAZ
16700	453	Bünyamin GÜREL
16701	454	İshak ORAKÇIOĞLU
16720	455	Necdet YILMAZ
16738	456	Kadri ARSLAN
16741	457	Fahrettin IŞIK
16743	458	Sefer TIRMAN
16744	459	Mehmet Nuri ASLAN
16791	460	Mehmet AYDIN
16792	461	Abdülbaki ADAY
16913	462	İsmail GÖKOĞLU

Sicil No.	Şube No.	Adı ve Soyadı
16914	463	Şevki YÜCE
16921	464	Zülküf BUDAK
16922	465	A. Haşim KALİMKARA
16928	466	Necmi ÖZKAN
16937	467	M. Ali YURTSEVER
16939	468	T. Nezih AKAN
16947	469	Salih ŞİRİN
16966	470	M. Salih BARIŞ
16967	471	Murat İPEKÇİ
16993	472	Latif Oktay LEBLEBİCİ
17009	473	Mehmet CANBAZ
17010	474	Ahmet YAŞA
17060	475	Derviş GÖKTAŞ
17103	476	Mustafa CİZRELİOĞLU
17121	477	M. Sadi GÜLER
17151	478	Mustafa ÖZBEK
17203	479	Yusuf SAVAŞ
17204	480	Yasin ÇELİKDAĞ
17210	481	Emin KILIÇ
17252	482	Süleyman BEREKÂTOĞLU
17281	483	Mehmet KILINÇ
17285	484	Ahmet AKTOPRAK
17294	485	Abdülkadir TATAR
17306	486	Halil ALKAN
17318	487	İlhan OĞUZ
17359	488	M. Emin ÖZDEMİR
17392	489	Tevfik YILDIRIM
17404	490	Bahri SARIOVANLAR
17430	491	Alaaddin TUNCAY
17432	492	Ata YEŞİLMEN
17492	493	Ahmet AKGÜL
17497	494	Celâl KEMANCI
17519	495	Mustafa AKGÜN
17525	496	Osman SAVAŞ
17534	497	İsmail Hakkı CELAYİR
17568	498	Mehmet Necip COŞKUN
17619	499	Abdülvehap DEMİREL
17689	500	A. Lami İLKYOL
17717	501	Mehmet GETİREN
17782	502	Ali BEKTAŞ
17785	503	M. Şarafettin GÜLDAMLAY
17826	504	Vildan TİNER
17830	505	Durmuş Ali AKDAĞ
17834	506	Abdulselam SUVAKÇI
17871	507	Mustafa İLHAN
17873	508	Hasan Cihat AZİZOĞLU
17894	509	Şehmuz DURU
17897	510	M. Ferdi EKMEN
17901	511	Sahir CAN
17932	512	Cemil ÖZER
17957	513	Gülabi POLAT
17983	514	Necmettin YILMAZ
18006	515	Necat PARLAK
18129	516	Ergüder ÇİÇEKÇİ
18219	517	Hasan HURMADAL
18227	518	İbrahim AVCIL
18322	519	Celil BOLAT
18363	520	Celal HUYUT
18368	521	Kamil GÜLTEKİN
18441	522	Yusuf GÜLER
18443	523	Erol KAPLAN
18490	524	Talat GÜLERYÜZ
18496	525	Dursun POLAT
18530	526	Rüstem GÜL
18584	527	Edip AĞMA
18708	528	Mehmet DEMİRALP
18724	529	Ahmet Hicri DOKUMACI
18748	530	Ayşe BULUT
18768	531	Hasan BAYDİLİ
18815	532	Doğan ERTEKİN
18817	533	Nihat ÖZCANLI
18820	534	Çetin AÇAN
18859	535	Galip BAZENCİR
18894	536	Mehmet KARADAĞ
18985	537	Rıza BALLIKAYA
19006	538	Ahmet ERTÜRK
19114	539	Fariz BEHREM
19133	540	Hamza İNAN
19207	541	Abdulbaki ÖZMEN
19211	542	Mehmet Yahya ÇİNİ
19257	543	M. Erol ESMER
19288	544	Celâl BAYSEFEROĞULLARI
19289	545	Zeyni AKIN
19293	546	Vahit AYAZ
19358	547	Suat Ferdi COŞKUN
19370	548	Mehmet Ali TURAL
19392	549	Şaban PEKER
19401	550	Mehmet Haluk ÖZBEK
19725	551	Erdem PİLİÇ

odamızdan

ısparta, kütahya ve zonguldak illeri temsilcilik çalışmaları

Geçtiğimiz ay içinde 1 temsilciliğimizde seçim yapılmış, 2 ilimizde Mesleki Denetim görevlileri atanmıştır. Bu konudaki gelişmeler şöylece özetlenebilir :

ISPARTA :

Isparta ilinde çalışan meslekdaşlarımız, teknik hizmet kalitesini yükseltmek ve mesleki uğraşlarının karşılığını alabilmek, dayanışmayı güçlendirmek amacı ile Ortak Mesleki Denetim Uygulamasının yapılabilmesi için başvurmuşlar ve olumlu çalışmalarda bulunmuşlardır. Bu çalışmaları yerinde gözlemlemek üzere İnşaat Mühendisleri Odası ve Mimarlar Odası adına birer görevli gerekli ilişkileri kurmuş ve Isparta Mesleki Denetim Görevlisi yöredeki üyelerimizin eğilimleri gözönüne alınarak belirlenmiştir. Buna göre İ.M.O. Mesleki Denetim Görevlisi olarak Ahmet Çimentepe atanmıştır.

KÜTAHYA :

Daha önce tüm çabalara karşın yeterli birlikteliğin sağlanamadığı Kütahya'da İnşaat Mühendisi ve Mimarların ısrarlı çabaları ve başvuruları, Kütahya'ya gidilerek değerlendirilmiş, serbest çalışan üyelerle toplantı yapılmıştır.

Toplantıda özellikle kentin 1. derece deprem bölgesi olması nedeniyle deprem ve etkileri üzerinde durulmuş, Ortak Mesleki Denetim Uygulamasına geçilmesinin öncelikle bu açıdan zorunlu olduğu vurgulanmıştır. Mimar ve İnşaat Mühendisleri 11.6.1974 tarihli Protokol metnini aynen kabul ederek imzalamışlardır. Belediyenin protokolu kabul etmemesi halinde, serbest çalışan Mühendis ve Mimarların bu protokole uymaları kabul edilmiştir. Kütahya ili Mesleki Denetim Görevlisi olarak İnş. Müh. İhsan Uslu atanmıştır.

ZONGULDAK :

Kurulduğundan bu yana olumlu çalışmalarda bulunan Temsilciliğimizde seçimler yenilenmiş ve temsilciliğe Engin Çağlı Seçilmiştir.

Çalışmaların giderek hızlanacağı ve örgütlü bir biçimde devam edeceği etkin çalışmalar yapılacağı belirtilmiştir.

Tüm yeni görevlilere başarılar dileriz.

inşaat mühendisleri odası merkez yönetim kurulu faşist harekete karşı tüm ilerici kuruluşlara ortak eylem çağrısında bulundu

Odamız Merkez Yönetim Kurulu 26 Temmuz 1977 de bir bildiri yayınlayarak Tüm İlerici Kuruluşları faşist harekete karşı ortak eyleme çağırdı. Öz SAVUNMA GRUPLARI'nın oluşturulması konusunda bir öneride getiren Merkez Yönetim Kurulu'nun bildirisini aşağıya alıyoruz.

Türkiye'de 1. M.C. Hükümetiyle faşist hareketin gelişmesi de hızlandı. Devlet aygıtı düzeyinde girişilen faşistleştirme, faşistlerin bu aygıtta yerleşip kök salmalarını hızlandırdı. Devlet aygıtına yerleşen faşist unsurlarla da sivil faşist unsurların işbirliği sağlandı. Böylece sivil faşist unsurlar devletten aldıkları destek ya da sağladıkları hoşgörü sayesinde kendi güçleriyle orantılı olmayan bir etkinliğe ulaştılar.

Faşizmin gelişmesinde devlet aygıtının faşistleştirilmesi son derece önemlidir. **Böylece meyveye yerleşmiş kurdun meyveyi çürütmesi ya da balığın baştan kokması olayı gerçekleşmektedir.** Devlet aygıtının faşistleştirilmesi olayı ve genel planda faşizmin güçlenmesinden zarar görecek olanlar sadece devrimciler ve işçi sınıfı değildir. Tüm ilericiler, demokratlar ve liberal burjuvaları da bu süreçten zarar göreceklerdir.

Faşizmin işçi sınıfı hareketi ve sosyalizm için ne kadar büyük bir tehlike oluşturduğu henüz tüm sol güçlerce yeterince kavranmış değildir. Faşist tehlikenin yeterince kavranamaması ise ona karşı mücadelenin etkinliğini azaltıcı bir faktör olmaktadır.

Faşizm işçi sınıfını ve tüm emekçiler için daha düşük bir yaşam düzeyi, ağır baskılar, cinayetler ve daha yüksek bir sömürü oranı demektir. Fakat işçi sınıfına kesin darbe vurabilmek için temel kural, öncelikle işçi sınıfının tüm örgütlerini ortadan kaldırmak ya da bu örgütleri faşistleştirmektir.

İşçi sınıfının tüm örgütlerinin ortadan kaldırılması demek işçi sınıfının parçalanması, atomize edilmesi demektir. Ancak bu yapıldığı zaman işçi sınıfına düşük ücretler kabul ettirilebilir. Ancak bu sayede işçi sınıfı silahsız ve savunmasız hale getirilebilir. İçinde bulunulan dönemde hem faşist sendikalar oluşturma, hem de mevcut sendikaları parçalama, işçi örgütlerinin etkinliğini azaltma çabaları bir arada sürdürülüyor. Bunun için ise sözde anti-kapitalist ve anti-emperyalist sloganlar kullanılıyor. Bu faşizmin bilinen bilinç saptırma taktiğidir. Bilinçsiz kitlelerin tatminsizliğini faşist amaçlar için kullanmanın bir yöntemidir. Anti kapitalist-anti-emperyalist sloganlar ancak işçi sınıfının bilinç düzeyi düşük kesimlerinde etkin olabilir. Eğer bu durum karşısında etkin bir eylem geliştirilemezse işçi sınıfının bazı bilinçsiz kesimlerinin faşist harekete kazanılması gerçekleşebilir.

Faşizmi öteki baskı rejimlerinden ayıran en belirgin yan işçi sınıfı ve öteki demokratik güçlerin bütün örgütlerini ve örgütlenme koşullarını ortadan kaldırmasıdır. İşte faşizmin en belirgin özelliği buradadır. Bir kere işçi sınıfı ve ilerici öteki kuruluşlar atomize edilince, silahsız ve savunmasız hale getirilince, tüm sömürü ve baskı koşullarını da kabul ettirmek, bu sınıfa boyun eğdirmekte kolaylaşmaktadır. Faşizmin bu özelliği son derece büyük önem taşır. Faşizmi öteki baskı rejimleriyle karıştırmak anti-faşist mücadele ve işçi sınıfı hareketinin başarısı açısından büyük talihsizlik olur.

II. M.C. hükümeti demek ise faşistleştirmenin hızlanması demek olacaktır. Böylece devlet aygıtının ve tüm kurumların faşistleştirilmesi yeniden hız kazanacaktır. Devlet aygıtının daha fazla faşistleştirilmesi sivil faşist unsurların daha

kolay hareket etmelerini sağlıyacaktır. Devlet aygıtından başlıyarak faşistleştirme olayı hızlanacaktır. II. M.C. demek daha çok siyasi cinayet demektir. Devlet kadrolarının faşist militanlarca doldurulması, Eğitim Kurumlarının faşistleştirilmesi, eğitimin engellenmesi demektir. M.C. demek vatandaştan toplanan vergilerin faşist amaçlar için harcanması, Demokratik hakların kullanılamaması, Demokratik Kuruluşların yasaklanması, baskı ve terör demektir.

Fakat bu gelişme mukadder, önü alınmaz bir süreç de değildir. Faşist hareketin gelişmesi ya da gerilemesi solun, demokratların, ilericilerin duruma zamanında ve etkin müdahale edip edememelerine bağlıdır. Bunun da birinci koşulu tehlikenin yeterince bilincinde olmayı gerektirmektedir.

Bu koşullar altında faşizme karşı olan güçlerin doğmatik, sekter ve grupçu tavırlarını bir yana bırakarak daha anlamlı bir işbirliği geliştirmeleri ve ortak bir etkinlik sağlamaları gerekmektedir. Faşizmi durdurabilmek için ;

1 — Faşist uygulamalar karşısında etkin bir ideolojik kampanya geliştirilmelidir. Kitlelerin bilincinde faşizmin gerçek niteliği açıklığa kavuşturulmalıdır .

2 — Faşist cinayetlere karşı büyük kitle hareketleri ortaya koymalı, her faşist cinayete ülke çapında gösteri ve nümayişlerle tepki gösterilmelidir.

3 — Faşist saldırı ve cinayetlere karşı öz-savunma gurupları oluşturarak, faşist saldırılar karşısında "eli-kolu" bağlı kalma durumuna son verilmelidir. Öz savunma guruplarının oluşturulması için tüm ilerici örgütler düzeyinde çalışmalar yapılmalı ve vakit geçirilmeden öz savunma gurupları oluşturulmalı ve bu guruplar etkin hale getirilmelidir.

4 — Demokratik niteliklerini koruyan devlet kurumlarının kararlarına uyulması için baskı yapılmalıdır. Bu alanda Kamu oyu oluşturulma çabaları artırılmalıdır.

5 — Faşizme karşı mücadelenin ancak sosyalist toplum için verilen mücadelenin bir parçası olduğu gerçeği hiç bir zaman gözden uzak tutulmamalı, bildiri ve demeçlerle de faşizmin geriletilemiyeceği artık bilinmelidir.

İnşaat Mühendisleri Odası olarak, yukarda belirtilen koşullarda etkinliğin sağlanması için çaba göstermeye kararlı olduğumuzu Tüm ilerici kuruluşlara ve kamu oyuna duyurmayı bir görev sayarız.

İnşaat Mühendisleri Odası
Merkez Yönetim Kurulu

içinde bulunduğumuz aşamada genel grev'in gündeme getirilmesi işçi sınıfı mücadelesi için olumlu bir gelişmedir

Türk-İş - DİSK eylem birliğine ilişkin Odamız Merkez Yönetim Kurulu görüşleri 29 Temmuz 1977 tarihinde aşağıda sunduğumuz bir bildiri ile kamu oyuna açıklandı.

Türkiye'de son elli yılı aşkın dönemde işçi sınıfı politik plânda büyük bir etkinlik gösterememiştir. Şüphesiz bu durumun temelinde köklü sosyal ve tarihsel nedenler yatıyor. İşçi sınıfının sosyal süreci etkilemedeki başarısızlığı ise yönetici sınıfların işini kolaylaştıran bir faktördü. Oysa bu gün artık durum değişmiştir. **Ülkeyi kolay yönetme dönemi geride kalmıştır.**

İşçi sınıfının gücü ve ağırlığıyla orantılı bir etkinlik göstermesi gerekli ve zorunludur. İnşaat Mühendisleri Odası olarak işçi sınıfının kendine düşen göreve uygun bir eylem bütünlüğü oluşturmasını ve bu alanda politik etkinlik sağlamasını sevinçle karşıladığımızı ve bu girişimi desteklediğimizi söz konusu iki Konfederasyona ve tüm demokratik kuruluşlara ve kamu oyuna duyurmayı yararlı görüyoruz.

İnşaat Mühendisleri Odası
Merkez Yönetim Kurulu

verilen namus sözü ne oldu?

Odamız Van'da yapılmakta olan deprem konutlarını incelemek üzere bölgeye bir ekip gönderdi. Ve 3 Ağustos 1977 de Mimarlar Odası, Şehir Planlama Mühendis ve Mimar Odalarıyla ortak bir basın toplantısı düzenledi. Basına Oda Başkanımız Hasan Taşan tarafından açıklanan metni aşağıya alıyoruz.

Sayın Basın Mensupları,

İnşaat Mühendisleri Odası, Mimarlar Odası ve Şehir Planlama Mühendis ve Mimar Odası 15.7.1977 ve 22.7.1977 tarihleri arasında deprem bölgesinde incelemelerde bulundular.

Arkadaşlarımızın gözlem ve izlenimlerini, Odalarımızın ortak görüşünü açıklamak üzere burada toplanmış bulunuyoruz. Davetimize olumlu cevap verdiğinlz için hepinize teşekkür ederiz.

24.11.1976'da Van'da meydana gelen depremde 4 bine yakın insanımızı kaybettik, binlerce insanımız yaralandı, konutların da büyük çoğunluğu yerle bir oldu. Konutların çağdaş inşaat gereklerine uygun yapılmayışı, kendi yüklerini bile taşıyamaz durumda oluşları, vaktiyle bölgeye ilişkin yapılan jeolojik bulguların rafa kaldırılması, depremin son derece olumsuz sonuçlar doğurmasına neden olmuştur.

Başbakan Süleyman Demirel 2 Nisan 1977'de temel atma töreninde konut yapımının 29 Ekim 1977'de bitirilerek, anahtarlarının hak sahiplerine dağıtılacağını söylemişti. Ve verdiği sözün "namus sözü" olduğunu özellikle vurgulamıştı.

VADEDİLEN KONUTLARIN 29 EKİM 1977'ye YETİŞTİRİLEMİYECEĞİ İMAR VE İSKAN BAKANINCA SAPTANDI.

Başbakanın bu demeci Yeni İmar ve İskan Bakanı Recai Kutan tarafından yalanlanmıştır. Yeni İmar ve İskan Bakanı Recai Kutan 1 Ağustos 1977 tarihinde Afet İşleri Genel Müdürlüğüne verdiği yazılı emirde **"Şu ana kadar ihalesi yapılamıyan deprem köyleri inşaatlarının bu kış mevsimine yetiştirilmesi mümkün görülmemektedir. Bu sebeple bu köylerde yaşayan afetzede vatandaşların bu kış mevsimi de geçici iskanlarının sağlanması için gerekli tedbirlerin alınmasını rica ederim."** demiştir.

1 — Deprem konutlarının ihalesi 15 Nisan - 17 Haziran tarihleri arasında yapılmakla birlikte, şimdiye kadar Muradiye ilçesine bağlı 100 köyden 34'ünün ihalesi yapılmamıştır. İhalesi yapılan köylerden bir çoğuna da yol olmadığı için konut yapımına başlanmamıştır. Yolların yapılmayışına MC partileri arasındaki sürtüşme neden olmuştur.

MC partilerinin devleti parselleme çabaları doğu halkına pahalıya mal olmaktadır.

Diğer yandan yapımına başlanan konutların bu güne kadarki temposu devam ederse kış bastırmadan önce konutların hak sahiplerine teslimi olanaksızdır. İnşaat yapan müteahhitlerin ve şantiye şeflerinin, (bantlarda da saptandığı gibi) genel kanısı da bu yöndedir.

2 — Yasa gereği hasar tespitlerinin afetten hemen sonra bu konunun uzmanı olan kişilerden kurulmuş ekiplerce yapılıp bitirilmesi gerekirken, Van depremi ve daha önceki bütün depremlerde hasar tespiti çalışmaları aynı yerde defalarca, altı yedi aylık zaman aralıklarıyla ve konuyla uzak yakın ilişkisi olmayan kişilerce (daktilo, sekreter, odacı çevrede kim bulunabilirse) yapılmaktadır. Bunun sonucu olarakta ilk yapılan tespitler ile sonraki tespitler arasında büyük farklar ortaya çıkmakta, bu arada soruna politik ve ideolojik ögeler de karıştırılarak çevre halkı tedirgin edilmektedir.

Nitekim Ercis Merkezde birinci deprem tespitinde ağır hasar gördüğü saptanarak yıktırılmasına yada tahliyesine karar verilen konutlar, ikinci deprem tespitinde az hasarlı yada hafif hasarlı gösterildiği için hiç bir konut yapımına başlanmamıştır.

3 — Yine Ercis'in **Yukarı Işıklı, Aşağı Işıklı** ve **Pay** köylerinde göstermelik bir şekilde konut yapımına başlanmış, diğer köylerdeki konutlar oturulamaz halde iken, bu konutların çoğu sağlam ya da orta derecede hasarlı gösterilmiştir.

4 — Hazırlanan projeler bölgenin sosyo-ekonomik, kültürel ve fizlki özellikleri araştırılmaksızın oluşturulduğu için, ihtiyaca cevap vermekten çok uzaktır. Yapılmakta olan konutlar çiftçilik ve hayvancılıkla uğraşan bölge halkının gereksinmelerini karşılıyacak durumda değildir.

Sanki kentte yaşıyan küçük bir aile birimi için düşünülmüştür. Örneğin ağıl, ambar, araç gereç muhafaza yerleri, kümes, köm (Küçükbaş hayvanların barınağı), işletme avlusu ve gübrelik yoktur. Bunun yanında yaşama, yemek, mutfak ve kiler için ayrılan mekanlarda yetersiz ve kullanışsızdır.

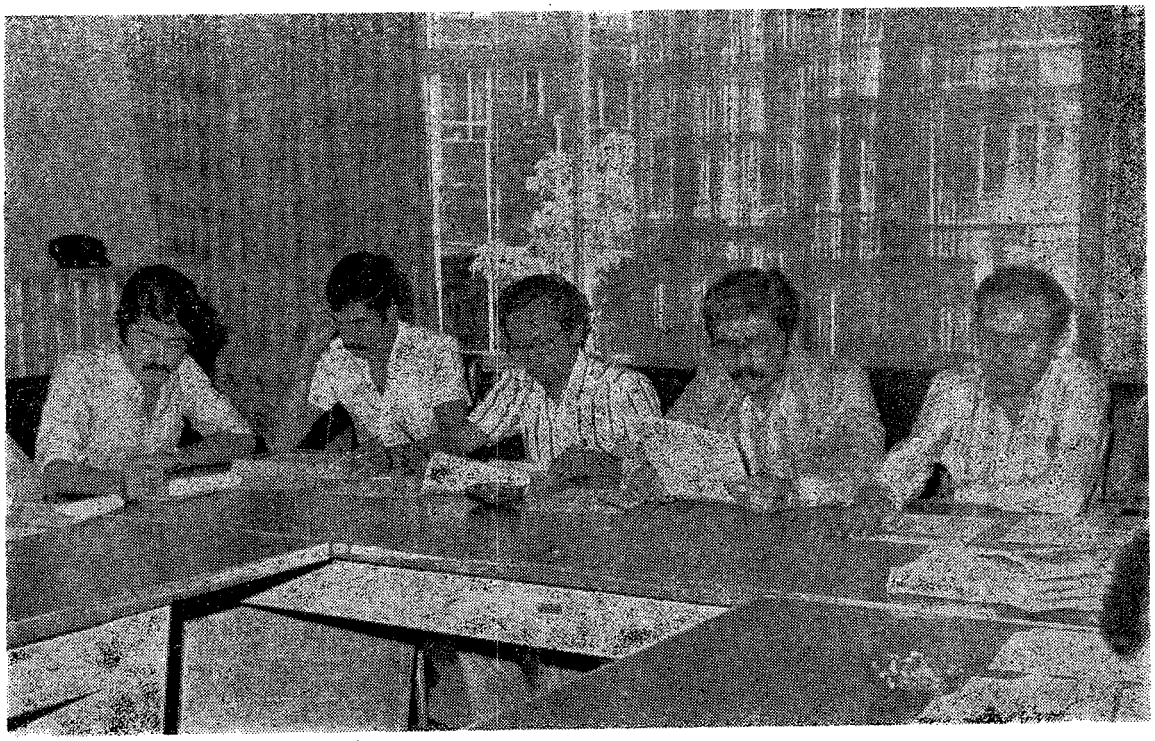

5 — Bunun dışında yapılara ilişkin çeşitli olumsuzluklarda söz konusudur :

a) Yapı malzemesi yerel malzeme ve bunun kullanılmasına ilişkin kararları etkiliyecek yönde ele alınmamıştır. Örneğin projelerde temel, taşduvar olarak öngörüldüğü halde, müteahhitlerin kârını artırmak amacıyla 200 dozlu demirsiz betona (siklop) çevrilmiştir. Oysa yörede taş boldur, buna karşılık kum bulmak ise daha zordur. Kaldı ki uygulama da siklop beton da kullanılmamaktadır.

Siklop beton için kalıp gerekmezken, kalıptan kâr etmek için, müteahhitlere çıkar sağlamak amacıyla kalıp yapılmaktadır. Bu sayede sadece temel yapımında müteahhitler 6-7 bin lira açıktan "gelir sağlamaktadırlar".

b) Projede temel için 15 cm blokaj, 10 cm. Grobeton, 3 cm. Şap, 2 cm. mozaik öngörülmüşken, Blokaj ve gelişigüzel bir miktar demir, grobetonun yerine Kum doldurularak, üstüne 2.3 cm. şap çekilerek üstü örtülmektedir.

c) Konutların su basman seviyesi 50 cm. olması gerekirken, bu durum göz önüne alınmamıştır. 000 kotunda olan temelin üstü biriketle örtülerek yapıya devam edilmektedir.

d) Biriketler prizlenmeden (kurumaya bırakılmadan) hemen kullanılmaktadır. Biriketler gereği gibi yapılmadığı için, hafif bir yük altında toz haline gelmektedir. Taşıyıcı olarak yapılan duvarlarda kullanılan biriket malzemesi dozaj ve mukavemet yönünden deprem yönetmeliğine aykırı olarak imal edilmekte ve inşaatlarda kullanılmaktadır.

6 — Konutların tabliye betonu yoktur. Çatı makasları duvarlar üzerine oturmamaktadır.

Sonuç olarak konutlar halkın gereksinmelerine cevap verecek durumda değildir. Bundan sonraki bir depreme dayanabilmeleri çok şüphelidir.

Ayrıca konutlar doğunun iklim koşullarına dayanacak dirence de sahip değillerdir. Yağan kar ve yağmurlardan ve su baskınlarından kolaylıkla zarar görecek durumdadırlar.

7 — Başlangıçta açıkça belli olduğu halde, gerekli önlemler alınmadığından, inşaatlarda demir, çimento, kereste ve diğer inşaat malzemelerinin yokluğu ve sıkıntısı çekilmektedir. Nitekim bu durumun sonucu olarak müteahhitler durumu kamuoyuna açıklamak zorunda kalmışlardır.

18 Temmuz 1977 de Van Kent Otel'de düzenledikleri basın toplantısında inşaat malzemesi (demir-çimento) temini için, Cumhurbaşkanı, Başbakan, İmar ve İskan Bakanı ve Afet İşleri Genel Müdürüne çektikleri telgraflardan bir sonuç

alamadıklarını, duruma çözüm bulmak amacıyla bir "komite" oluşturduklarını açıklamışlardır.

Bilindiği gibi, yapılan mukavele gereğince müteahhitlerin konutları 25 Ekim 1977'de sahiplerine teslim etmeleri gerekiyor. Eğer bu tarihte konutlar tamamlanmazsa, inşaat maliyetinin belirli bir yüzdesini tazminat olarak ödemek zorundalar. Bu zorunluluk inşaat malzemelerinin zamanında sağlanamamasınında etkisiyle konutların baştan savma yapmalarına gerekçe sağlamaktadır.

Böylece hem belirli çevrelere çıkar sağlanmakta, hemde konutların geciktirilmesi kamu oyunda haklı gösterilmek istenmektedir.

8 — Muradiye yeni yerleşim yeri, çevre halkınca kışın çok soğuk olduğu bilinen "Gönderme Boğazı" Mevkiidir. Ayrıca çevrede orta malı ve hazine arazileri varken, sahipli olan bu arazinin seçimi, hem Muradiye halkının geçimini sağladığı toprakları kısıtlamakta, hem de arsa spekülasyonunun amaçlandığını göstermektedir.

Çaldıran yeni yerleşim yeri de, çevrede orta malı ve yerleşime uygun olan araziler varken, sahipli araziler arasından seçilmiştir. Şimdiye kadar yapılan istimlaklere de ödeme yapılmamıştır.

9 — İnşaatlarda çalışan işçilerin çoğu sosyal güvenceden yoksundur. Ayrıca ücretleri de vaktinde ödenmemektedir.

10 — Sonuç olarak yetkililerce yapılan "cömert" vaadler gerçekleşmemiş, iktidar verdiği sözü tutmamıştır. Muş, Varto depremi 1966'da olduğu halde ancak 1976'da daimi iskanı için çalışmalara başlanabildi. Lice depremi inşaatları halen devam etmektedir. Van'da 29 Ekim 1977'ye konutların yetiştirileceğine ilişkin "şeref sözü" verildiği halde, bu tarihte yetiştirilmesi olanaksızdır.

Buna karşılık Gediz, Burdur gibi, batı da meydana gelen depremlerde bütün eksikliklerine ve aksamalarına rağmen, yılı içersinde daimi iskanı sağlanmıştır.

Bu durumu bir raslantının sonucu saymak yanlıştır. Bu iktidarın Doğu Anadolu halkına karşı şöven ve ırkçı bakış açısının doğal bir yansımasıdır.

İktidarlar felaket sömürüsü dışında hemen köklü hiç bir şey yapmaya niyetli değillerdir. Şimdiye kadar da niyetli olmadıklarını kanıtlamışlardır. Bu da mevcut devlet yapısının, sömürü ve baskı düzeninin doğal sonucudur.

duyurular

jübilesi yapılacak üyelerimiz

Kayıtlarımıza göre bu yıl meslekte 40 yılını dolduran üyelerimizin sicil numaraları ve isimleri yanda gösterilmiştir.

Bu üyelerimizin dışında 40 yılını dolduranların veya kendilerini tanıyanların Odamıza bildirilmesini önemle rica ederiz.

Sicil No	Adı ve Soyadı
94	Turgan Sabis
97	Nail Kurt
115	Sahip Tanacan
140	Hayrettin Öndeş
179	Abdurrahim Ergezen
248	Hayati Hepşen
250	Ömer Kemal Ölçügil
287	Nihat Sargınalp
300	Vedat Barbaros
394	İbrahim Samyeli
396	Akif Kuyulu
397	Nurettin Gürsoy
566	Mithat Niyazi Resnelioğlu
599	Emin Muhlis Bingöl
648	Avni Karsan
688	Sadık Kutlay
715	Hikmet Temiziç
757	Remzi Buldam
769	Erol Yaltkaya
785	Rabi Üçer
849	Yakup Şavul İzer
890	Nurettin Demircioğlu
903	Fuat Bayazıt
916	İhsan Kınış
986	Naci Bengisu
1099	Hilmi Tokmar
1139	Cavid Solmaz
1197	Rifat Yarar
1202	Hakkı Arıgüç
1457	Kazım Artuğal
1509	Suavi Atasagun
1520	Kemal Ardoğa
1595	Ziya Çınar
1598	Emin Postalcıoğlu
1627	Müeyyet Berdan
1632	Pertev Gökmen
1772	Hüseyin Türkmen
1844	M. Namık Kemal Bengü
1858	Nihat Erat
1896	Ethem Erdinç
1907	Şadan Utkan
1923	Kostantinos Grevantuli
1945	Lami Perker
1969	Naci Yüngül
1981	Nejad Enüstün
1994	Siyamettin Saner
2011	Petro Papanikolau
2175	A. Fehmi Tanger
2464	İ. Necdet Arın
2468	Kahraman Arda
2574	Samim Güvenir
2670	Abdülkadir Basa
2733	Aram Sıkıyan

milletlerarası köprü ve inşaat cemiyeti sempozyum düzenliyor

Milletlerarası Köprü ve İnşaat Cemiyeti "Gelişmekte olan bölgelerdeki inşaatın tasarlanması, projelendirilmesi ve gerçekleştirilmesi" konusunda, Federal Almanya'daki ilgili teknik kuruluşlarının da katkısıyla bir sempozyum düzenlenmiş bulunmaktadır. Türkiye Köprü ve İnşaat Cemiyeti tarafından konuya ilişkin duyuruya göre;

Sempozyum 24-26 Ekim 1977 günlerinde Münih'te (Almanya) yapılacak ve aşağıdaki konular ele alınacaktır:

— Gelişmekte olan ülkelerin ihtiyaçları,

— Projelerin seçimi ve inşaatın finansmanı,

— İhale ve sözleşmelerin hazırlanması,

— Projelendirme ve gerçekleştirme evrelerinde işbirliği,

— Projenin değişik açılardan görünümü,

— İnşaatın gerçekleştirilmesi ve "proje"nin yönetimi,

— Gelişmekte olan bölgelerle sanayileşmiş ülkelerin işbirliği,

Ayrıca teknik film gösterileri ve teknik geziler de öngörülmüştür.

Türkiye Köprü ve İnşaat Cemiyetinin üyelerimize duyurulmasını istediği sempozyuma, çok sayıda arkadaşımızın ilgi duyacağını umuyoruz. Ek bilgi için Türkiye Köprü ve İnşaat Cemiyeti, Atatürk Bulvarı 151/507 - Ankara adresine başvurulabilinir.

"1. ulusal erozyon ve sedimantasyon sempozyumu" yapılıyor

Uluslararası Hidroloji Programı (I.H.P.), Türkiye Ulusal Hidroloji Komisyonu, Erozyon ve Sedimantasyon Gurubu tarafından düzenlenen sempozyum 1978 Mart'ında Ankara'da yapılacak. Konuya ilişkin 1 no.lu Duyuruda sempozyumun amacı şöyle özetlenmektedir:

"Ülkemizde çeşitli nedenlerle ortaya çıkan erozyon olayının ve dolayısıyla sedimantasyonun, çeşitli su kaynaklarını geliştirme çalışmalarına olan olumsuz etkilerinin büyük boyutlara eriştiği bilinen bir gerçektir. Son 20 yılda, gerek erozyon ve gerekse sedimantasyonun kontrolu konusunda olumlu sonuçlar vermiş bir çok bilimsel ve uygulamalı çalışma yapılagelmiştir. Bir yandan ülkemizdeki bu çalışmaların değerlendirilebilmesi, diğer yandan da sorunların daha belirgin olarak ortaya konulmasıyla, ülke çapında uygulanabilecek bazı çözüm yöntemlerinin belirlenebilmesi için yararlı ve yapıcı bir ortam hazırlayacağı düşüncesiyle bir sempozyum düzenlenmiştir.

Bildiriler aşağıdaki konulara ilişkin olacaktır:

1 — EROZYON

a) Erozyonun oluşumu,
b) Toprak kaybının saptanması,
c) Türkiye'de Erozyon Kontrolu çalışmaları,

2 — SEDİMANTASYON

a) Sediment ve Sediment hareketleri,
b) Sediment miktarının saptanması,
c) Rezervuar Sedimantasyonu
d) Türkiye'de Sedimantasyon Kontrolu çalışmaları,

3 — DEĞERLENDİRME.

Türkiye'de Erozyon ve Sedimantasyon çalışmalarının Geleceği Üzerine Genel Görüşme.

20 Daktilo sayfasını geçmeyen bildirilerin en geç 1 Aralık 1977 tarihine kadar düzenleme kuruluna gönderilmesi isteniyor.

Sempozyum Devlet Su İşleri Toplantı Salonunda yapılacak, kesin günler ayrıca ilân edilecektir.

İ.M.O. Üyelerinin sempozyuma katkıda bulunacaklarını umuyoruz.

ELALTI BİLGİLERİ
T.M.M.O.B.
İNŞAAT MÜHENDİSLERİ ODASI YAYINIDIR
Adres: Selânik Cad. No. 19/I — Yenişehir/ANKARA

ÇELİK PROFİL TİPİK BAĞLANTI DETAYLARI

(Geçen sayıdan devam)

I-I,[26_1 BAĞLANTISI

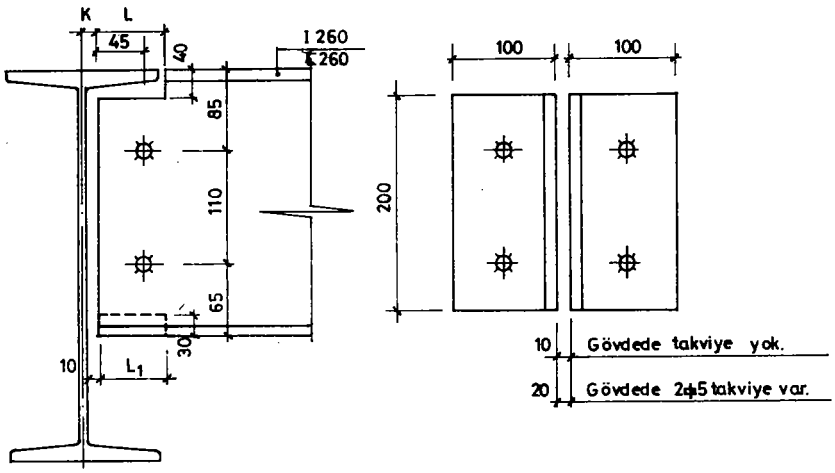

BİRLEŞİM POZ No:	TAŞIYICI KİRİŞ	BAĞLANTI ELEMANI POZ No:	K	L	L_1	MAX KİRİŞ REAKSİYONU		
						BİRLEŞİM ŞEKLİ	TAKVİYESİZ	TAKVİYELİ
26_101_1	I 260	011	15	50	100	BULONLU BİRLEŞİM	6.35 t	9.90 t
26_102_1	I 300	011	16	55	100	UYGUN BULON VEYA PERÇİNLİ BİRLEŞİM	7.80 t	13.70 t
26_103_1	I 380	011	17	70	100			

I-I,[26-2 BAĞLANTISI

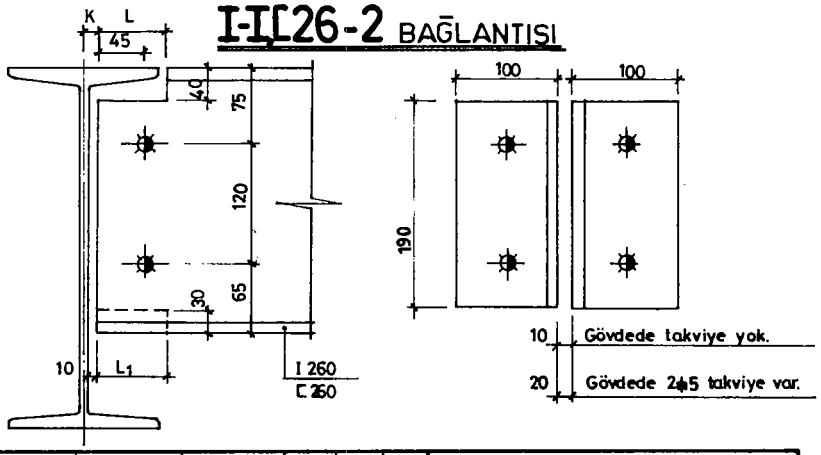

BİRLEŞİM POZ No:	TAŞIYICI KİRİŞ	BAĞLANTI ELEMANI POZ No:	K	L	L_1	MAX. KİRİŞ REAKSİYONU		
						BİRLEŞİM ŞEKLİ	TAKVİYESİZ	TAKVİYELİ
26_101_2	I 260	012	15	50	50	BULONLU BİRLEŞİM	5.40 t	6.70 t
26_102_2	I 300	012	16	55	—	UYGUN BULON VEYA PERÇİNLİ BİRLEŞİM	6.70 t	7.40 t
26_103_2	I 380	012	17	70	—			

TMB Terzibaşoğlu Müş. Müh. Ltd. Şti. malıdır. Teksir edilemez ve yayınlanamaz.

I-I[30_1 BAĞLANTISI

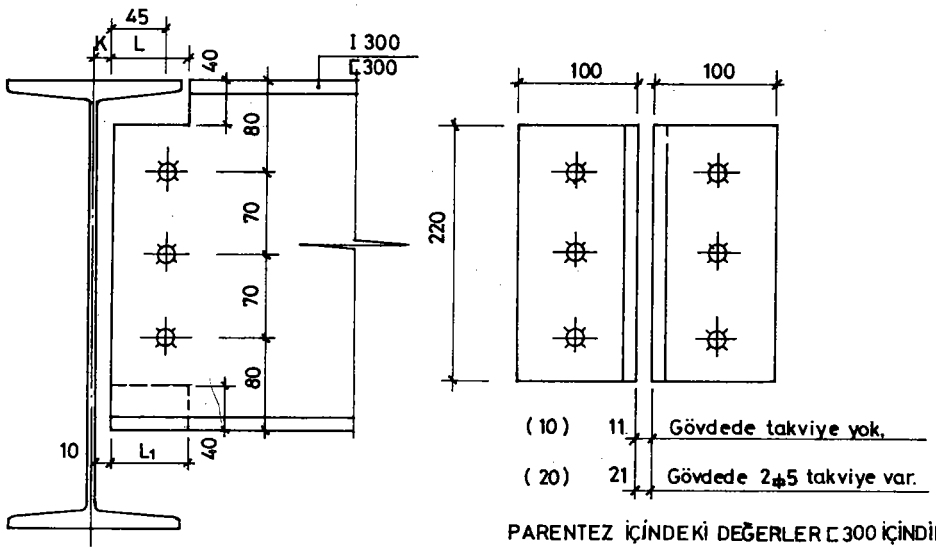

PARENTEZ İÇİNDEKİ DEĞERLER [300 İÇİNDİR.

BİRLEŞİM POZ No:	TAŞIYICI KİRİŞ	BAĞLANTI ELEMANI POZ No:	K	L	L_1	MAX. KİRİŞ REAKSİYONU		
						BİRLEŞİM ŞEKLİ	TAKVİYESİZ	TAKVİYELİ
30_101_1	I 300	013	16	55	55	BULONLU BİRLEŞİM	10.20 t	13.80 t
30_102_1	I 380	013	17	70	—	UYGUN BULON VEYA PERÇİNLİ BİRLEŞİM	12.45 t	19.00 t

I-I[30_2 BAĞLANTISI

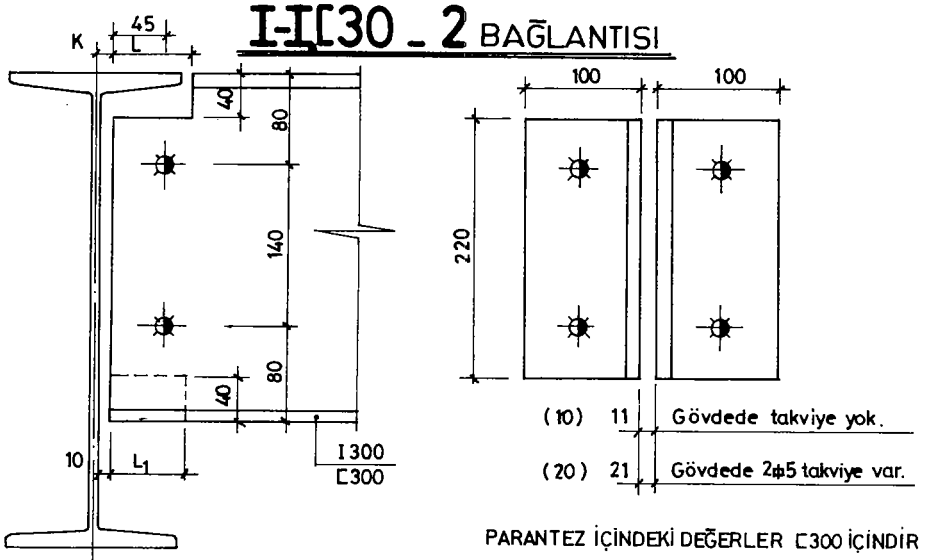

PARANTEZ İÇİNDEKİ DEĞERLER [300 İÇİNDİR

BİRLEŞİM POZ No:	TAŞIYICI KİRİŞ	BAĞLANTI ELEMANI POZ No:	K	L	L_1	MAX. KİRİŞ REAKSİYONU		
						BİRLEŞİM ŞEKLİ	TAKVİYESİZ	TAKVİYELİ
30_101_2	I 300	014	16	55	55	BULONLU BİRLEŞİM	6.50 t	7.00 t
30_102_2	I 380	014	17	70	—	UYGUN BULON VEYA PERÇİNLİ BİRLEŞİM	8.00 t	9.90 t

TMB Terzibaşoğlu Müş. Müh. Ltd. Şti. malıdır. Teksir edilemez ve yayınlanamaz

I-I 38_1 BAĞLANTISI

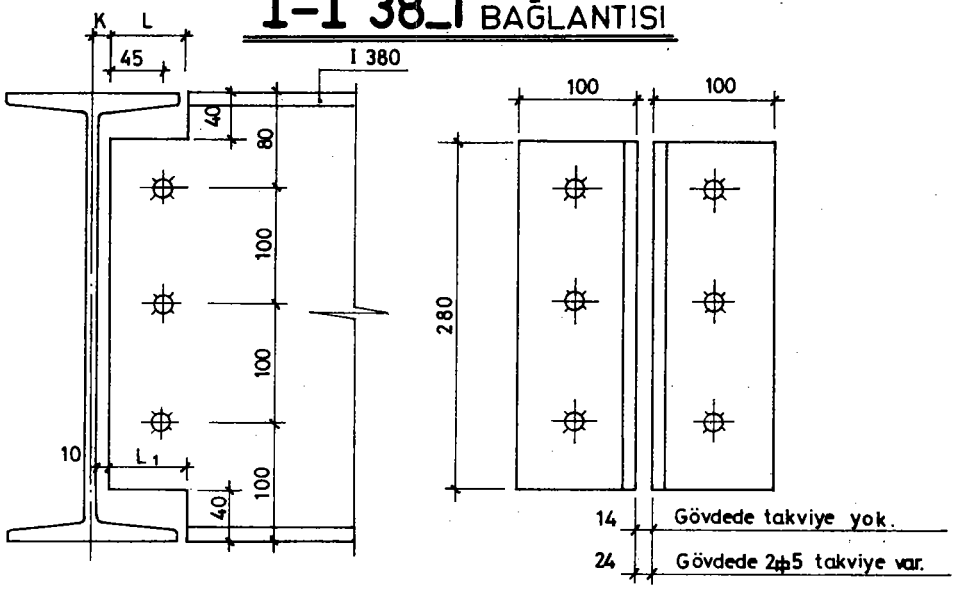

BİRLEŞİM POZ No:	TAŞIYICI KİRİŞ	BAĞLANTI ELEMANI POZ No:	K	L	L_1	MAX. KİRİŞ REAKSİYONU		
						BİRLEŞİM ŞEKLİ	TAKVİYESİZ	TAKVİYELİ
38_101_1	I 380	015	17	70	70	BULONLU BİRLEŞİM	15.30 t	16.40 t
						UYGUN BULON VEYA PERÇİNLİ BİRLEŞİM	18.70 t	22.50 t

I-I 38_2 BAĞLANTISI

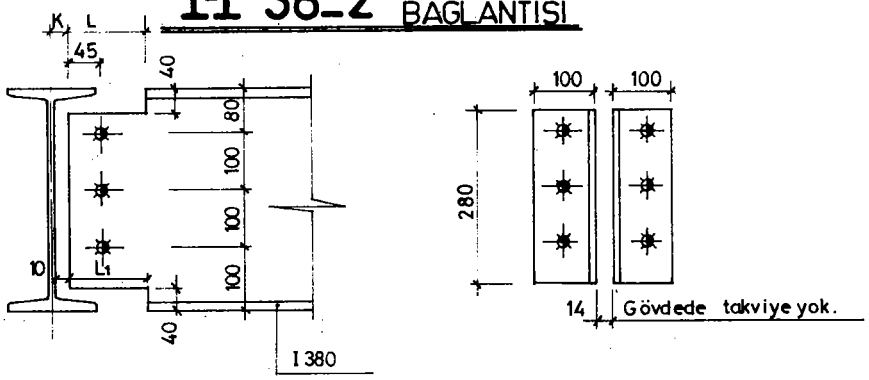

BİRLEŞİM POZ No:	TAŞIYICI KİRİŞ	BAĞLANTI ELEMANI POZ No:	K	L	L_1	MAX. KİRİŞ REAKSİYONU		
						BİRLEŞİM ŞEKLİ	TAKVİYESİZ	TAKVİYELİ
38_101_2	I 380	016	17	70	70	BULONLU BİRLEŞİM	10.45 t	10.45 t
						UYGUN BULON VEYA PERÇİNLİ BİRLEŞİM	14.80 t	14.80 t

TMB Terzibaşoğlu Müş.Müh. Ltd. Şti. malıdır. Teksir edilemez ve yayınlanamaz.

[-I,[12 BAĞLANTISI

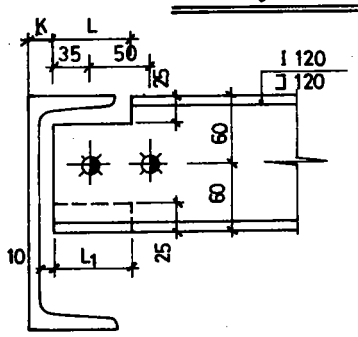

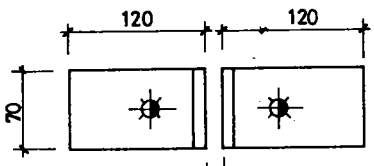

(7) 5 Gövdede takviye yok.

(17) 15 Gövdede 2⌀5 takviye var.

Parantez içindeki değerler [120 içindir.

BİRLEŞİM POZ No:	TAŞIYICI KİRİŞ	BAĞLANTI ELEMANI POZ No:	K	L	L_1	MAX. KİRİŞ REAKSİYONU		
						BİRLEŞİM ŞEKLİ	TAKVİYESİZ	TAKVİYELİ
12_201	[120	001	17	45	45	BULONLU BİRLEŞİM	1.10 t	2.50 t
12_202	[140	001	17	50	—			
12_203	[160	001	18	55	—			
12_204	[180	001	18	60	—	UYGUN BULON VEYA PERÇİNLİ BİRLEŞİM	1.30 t	3.10 t
12_205	[200	001	19	65	—			
12_206	[260	002	20	75	120			
12_207	[300	002	20	85	120			

[-I,[14 BAĞLANTISI

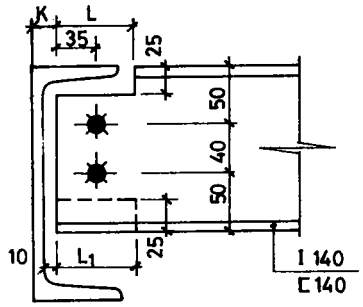

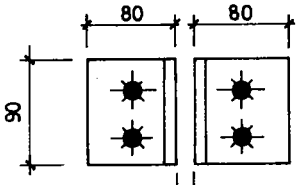

(7) 6 Gövdede takviye yok.

(17) 16 Gövdede 2⌀5 takviye var.

Parantez içindeki değerler [140 içindir.

BİRLEŞİM POZ No:	TAŞIYICI KİRİŞ	BAĞLANTI ELEMANI POZ No:	K	L	L_1	MAX. KİRİŞ REAKSİYONU		
						BİRLEŞİM ŞEKLİ	TAKVİYESİZ	TAKVİYELİ
14_201	[140	003	17	50	50	BULONLU BİRLEŞİM	1.40 t	2.05 t
14_202	[160	003	18	55	—			
14_203	[180	003	18	60	—			
14_204	[200	003	19	65	—	UYGUN BULON VEYA PERÇİNLİ BİRLEŞİM	1.60 t	3.00 t
14_205	[260	004	20	75	80			
14_206	[300	004	20	85	80			

(Devamı gelecek sayıda)

TMB Terzibaşoğlu Müş. Müh. Ltd. Şti malıdır. Teksir edilemez ve yayınlanamaz